Chiusura a camma **68**

Piccola · Impugnatura a T · Serraggio regolabile

- **Design robusto**

Materiali e finiture

Lega di zinco e acciaio, zincato

Dati prestazionali

Carico statico max: 1100 N

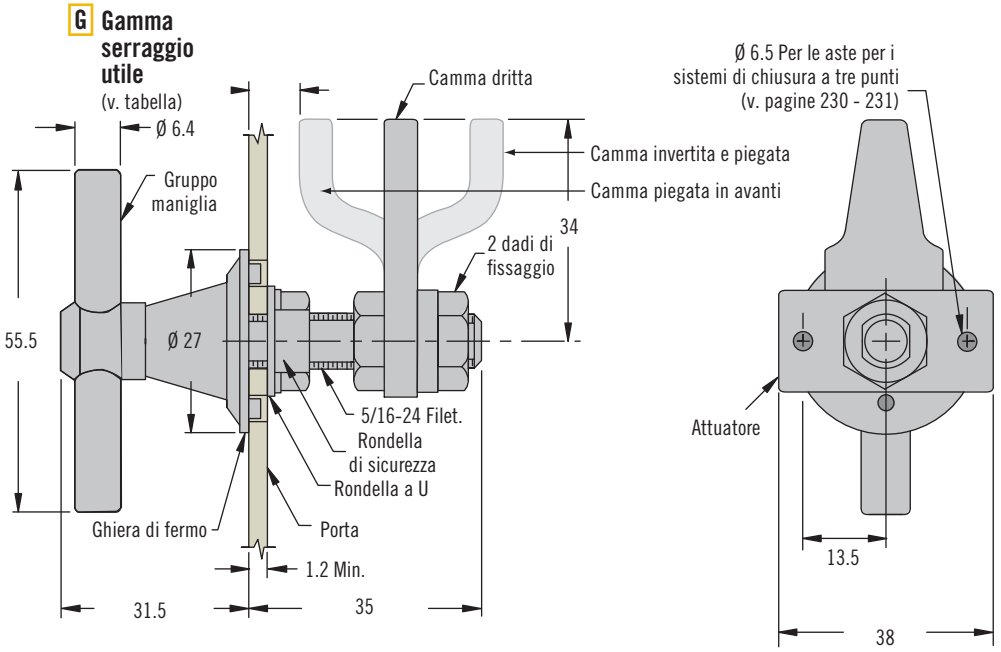

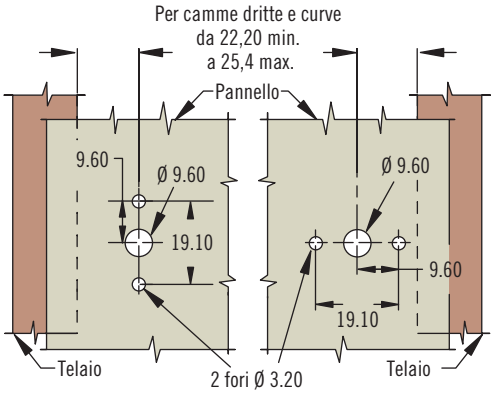

Selezione del numero di parte

Vedi tabella

68 - 50 - 30 G - F

G Serraggio utile	Min.	Max.	Tipo di camma
1	0	12.7	Camma piegata e in avanti
	25.4	38	Camma piegata e invertita
2	12.7	25.4	Camma dritta

F Finitura

10 Zincato, cromato lucido

20 Cromato

Le dimensioni sono espresse in millimetri salvo diversa indicazione

southco®

Chiusura a camma **68**

Media · Impugnatura a T · Serraggio regolabile

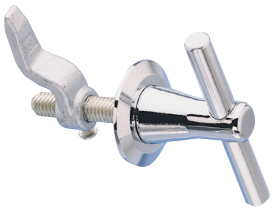

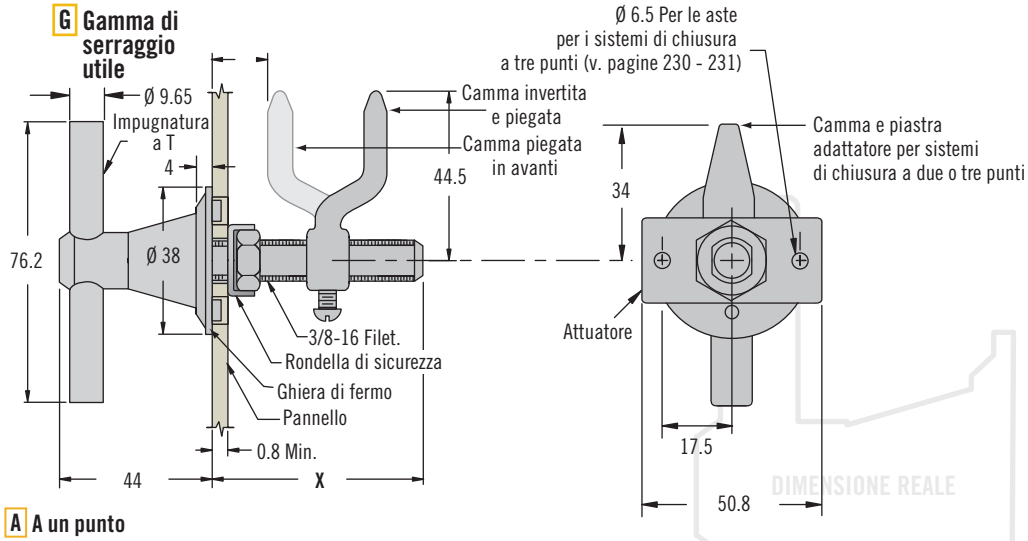

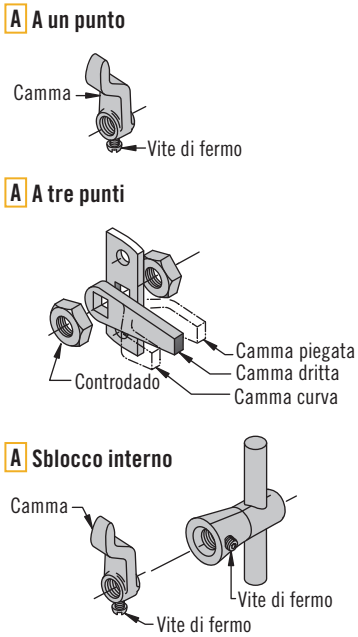

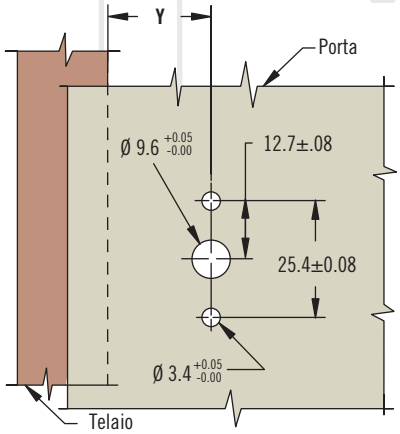

- **Design robusto**
- **Attuazione interna opzionale**

Materiali e finiture

Lega di zinco e acciaio, zincato

Dati prestazionali

Carico statico max: 1100 N

Note sull'installazione

Orientamento e azionamento dell'impugnatura a T:

1. Impugnatura parallela al bordo della porta

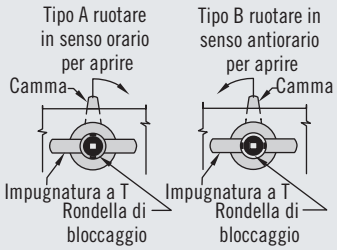

2. Impugnatura perpendicolare al bordo della porta

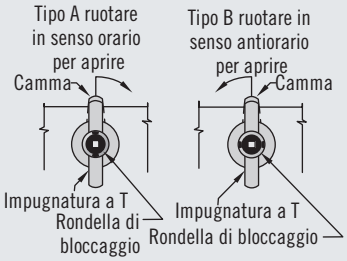

Selezione del numero di parte

Vedi tabella

A Gruppo

1 A un punto
3 A tre punti
4 Sblocco interno

68 - 10 - A 0 G - F

F Finitura

10 Zincato, cromato lucido
20 Cromato

Gruppo	G Serraggio utile	Gamma di serraggio utile		X	Y	Tipo di Camma
		Min.	Max.			
A un punto	1	3.2	25.4	46.4	31.8±3.2	Camma piegata e in avanti
		25.4	50.8			Camma piegata e invertita
A tre punti	1	1.6	19.8		28.6±1.6	Camma piegata e in avanti
		14.3	32.5			Camma piegata e invertita
	2	27	45.2			Camma dritta
Sblocco interno	1	3.2	25.4	65	31.8±3.2	Camma piegata e in avanti
		25.4	50.8			Camma piegata e invertita

Chiusura a camma **68**

Media · Impugnatura pieghevole ad anello · Serraggio regolabile

- **Design robusto**
- **Rotazione a 90°**

Materiali e finiture

Lega di zinco e acciaio, zincato

Dati prestazionali

Carico statico max.: 890 N

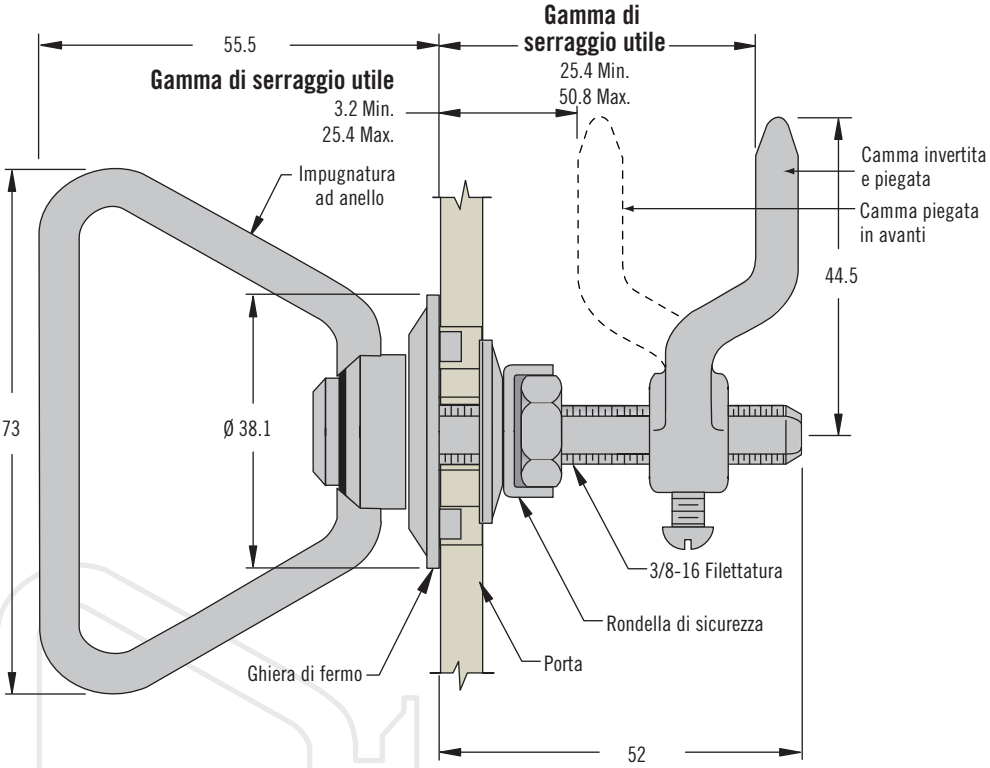

DIMENSIONE REALE

Orientamento e azionamento dell'impugnatura ad anello

(Mostrata in posizione di chiusura)

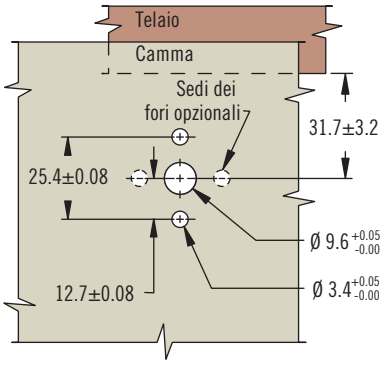

Tipo "A"
(Ruotare in senso orario per chiudere)

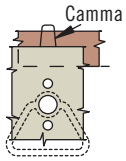

Anello parallelo al bordo della porta in posizione di chiusura

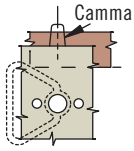

Anello perpendicolare al bordo della porta in posizione di chiusura

Tipo "B"
(Ruotare in senso antiorario per chiudere)

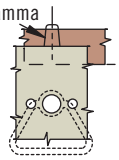

Anello parallelo al bordo della porta in posizione di chiusura

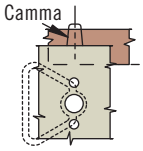

Anello perpendicolare al bordo della porta in posizione di chiusura

Selezione del numero di parte

Vedi tabella

F **Finitura**
10 Zincato, cromato lucido
20 Cromato

68 - 20 - 101 - F

Le dimensioni sono espresse in millimetri salvo diversa indicazione

southco®

Chiusura a camma **68**

Grande · Impugnatura a T · Serraggio regolabile

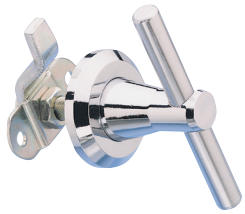

- **Costruzione robusta**
- **Movimento a 90°**

Materiali e finiture

Lega di zinco e acciaio, zincato

Dati prestazionali

Carico statico max.: 1300 N

G Gamma di serraggio utile

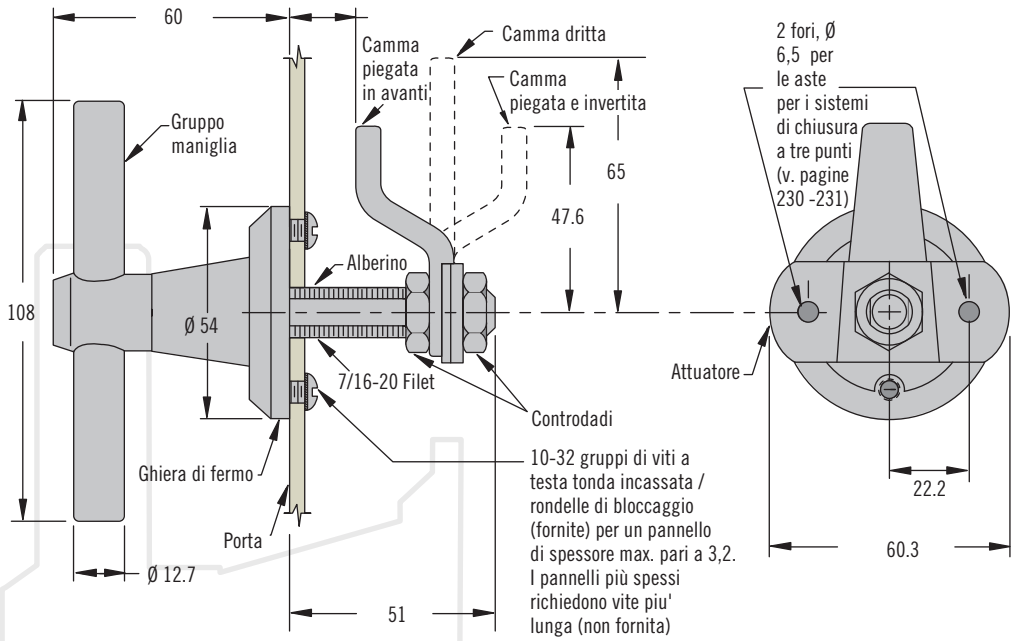

DIMENSIONE REALE

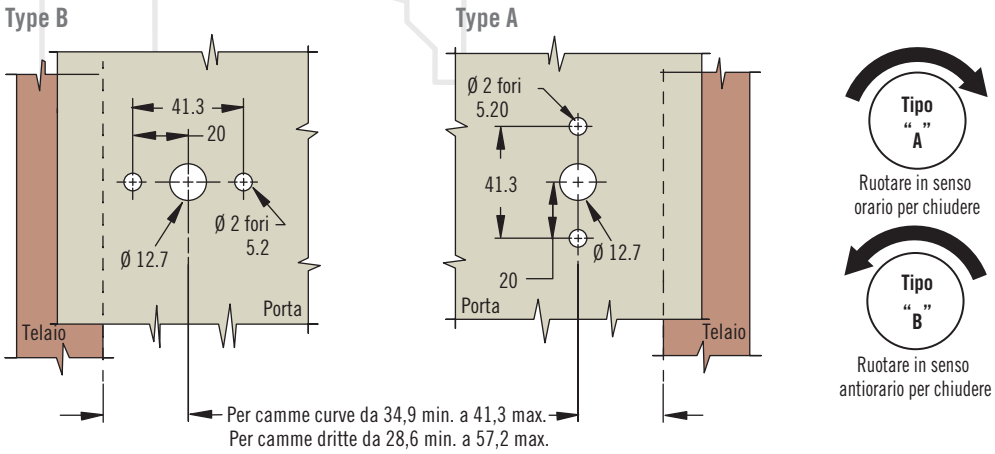

Selezione del numero di parte

Vedi tabella

68 - 70 - 30 G - F

F Finitura
10 Zincato, cromato lucido
20 Cromato

G Serraggio utile	Min.	Max.	Tipo di camma
1	0	19	Camma piegata e in avanti
	6.4	38	Camma piegata e invertita
2	25.4	57	Camma dritta