N2 Chiusure a compressione

Serie Lift & Turn · Impugnatura pieghevole a T · Scodellino a filo Serraggio regolabile

- **Per impieghi gravosi**
- **A filo in posizione di chiusura**
- **Facile regolazione del serraggio**
- **Funzionamento intuitivo**

Materiali e finiture

Maniglia in alluminio con lega di zinco rivestimento in polvere nero con coppa in acciaio rivestito in polvere nero o in acciaio placcato, o maniglia e coppa in accaio inox

Dati prestazionali

Compressione: 4 mm
Carico statico max: 1000 N

Note sull'installazione

1. Inserire la chiusura e serrare i 4 dadi di montaggio.
2. Chiudere il dispositivo e regolare i controdadi in modo da posizionare la camma al serraggio corretto.
   coppia serraggio max.: 20 N·m

Chiavi

Vedi pagina 121

Selezione del numero di parte

Vedi tabella

Ordinare le due parti separatamente

Per scodellino standard e medio

Selezionare il tipo di corpo della chiusura

Selezionare la camma (v. tabella)

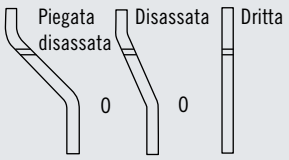

Lo scodellino grande viene fornito di serie con il numero di parte della camma 62-0-40145

La figura mostra il modello standard con scodellino e serratura

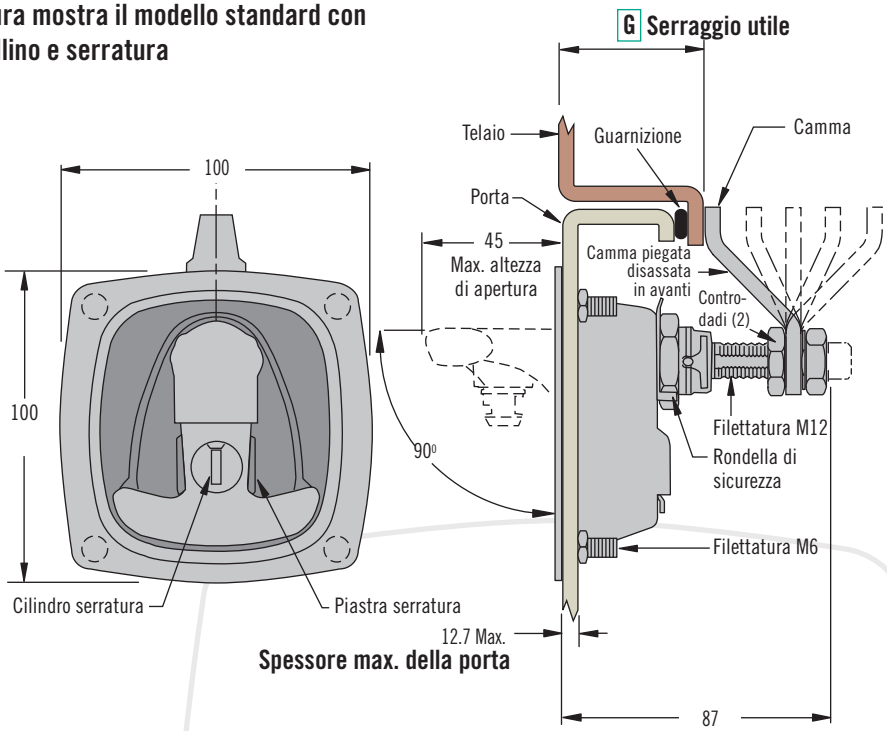

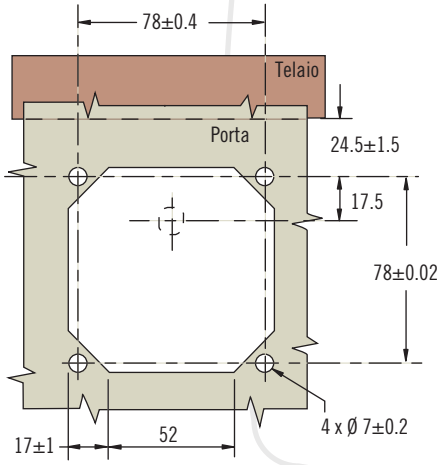

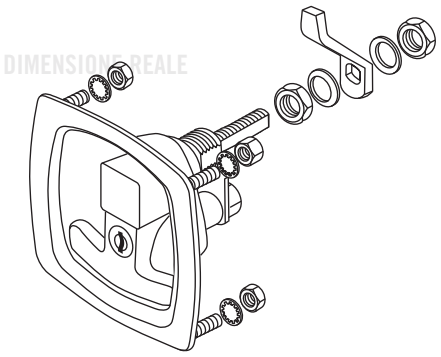

Numero di parte chiusure
(senza camma)

N2 - 2 - C 0 L - 01 - F

C Tipo di scodellino
- **3** Scodellino standard
- **5** Scodellino medio
- **7** Scodellino grande

L Tipo con serratura
- **0** Senza serratura
- **1** Codice chiave uguale CH751 (2 chiavi fornite)

F Finitura
- **5** Rivestimento verniciato a polvere nera
- **20** Acciaio inox lucidato (Offerto solo con lo stile della tazza standard)

Tabella numeri di parte camme (da ordinare separatamente)

Numero di parte		G Serraggio		Tipo di camma
Acciaio	Acciaio inossidabile	Min.	Max.	
N2-21-101-12	N2-21-101-24	28	43	Camma piegata disassata in avanti
		88	104	Camma piegata disassata in-vertita
N2-21-102-12	N2-21-102-24	43	58	Camma piegata in avanti
		73	88	Camma invertita e piegata
N2-21-103-12	N2-21-103-24	58	73	Dritta

Le dimensioni sono espresse in millimetri salvo diversa indicazione

N2 Chiusure a compressione

Serie Lift & Turn · Impugnatura pieghevole a T · Senza scodellino · Serraggio regolabile

- **Per impieghi gravosi**
- **Basso profilo in posizione di chiusura**
- **Facile regolazione del serraggio**
- **Funzionamento intuitivo**

La figura mostra il modello con serratura

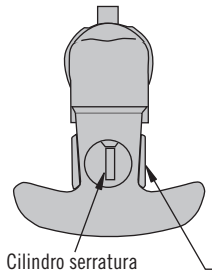

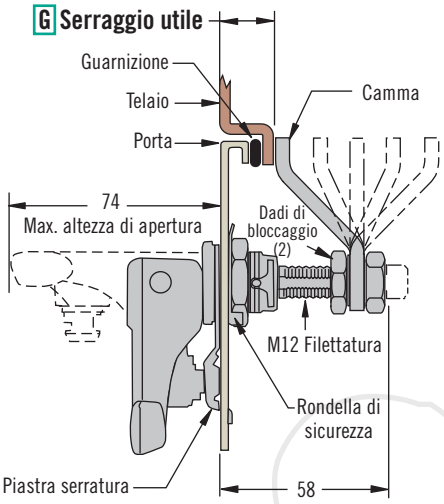

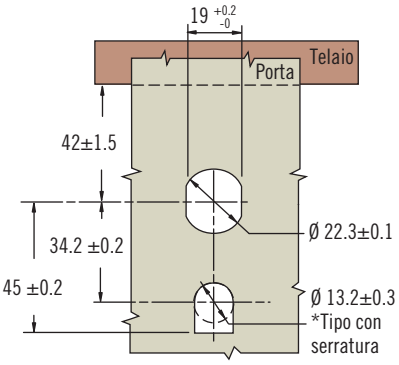

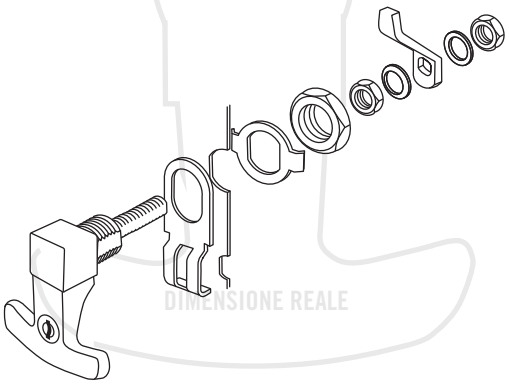

Materiali e finiture

Maniglia in alluminio con lega di zinco rivestimento in polvere nero o in acciaio placcato, o maniglia in acciaio inox

Dati prestazionali

Carico statico max: 1000 N

Note sull'installazione

1. Inserire la chiusura e serrare il dado di montaggio.
2. Piegare la rondella di sicurezza sul dado di montaggio.
3. Con il dispositivo in posizione di chiusura, regolare i controdadi per posizionare la camma al serraggio corretto. Coppia max. di serraggio: 20 N·m

Chiavi

Vedi pagina 121

Numero di parte chiusure

(senza camma)

F Finitura
- **5** Rivestimento a polvere nera
- **20** Acciaio inox lucidato

L Tipo con serratura
- **0** Senza serratura
- **1** Codice chiave uguale CH751 (2 chiavi fornite)

N2 - 2 - 10 L - 01 - F

Tabella numeri di parte camme (da ordinare separatamente)

Numero di parte		G Serraggio		Tipo di camma
Acciaio	Acciaio inossidabile	Min.	Max.	
N2-21-101-12	N2-21-101-24	2.5	15	Camma piegata disassata in avanti
		60	75	Camma piegata disassata invertita
N2-21-102-12	N2-21-102-24	15	30	Camma piegata in avanti
		45	60	Camma invertita e piegata
N2-21-103-12	N2-21-103-24	30	45	Dritta

Selezione del numero di parte

Vedi tabella

Ordinare le due parti separatamente

Selezionare il tipo di corpo della chiusura

Selezionare la camma (Vedi tabella)

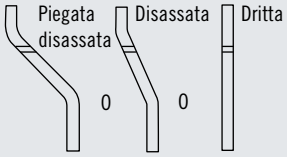

Famiglia di prodotti N2

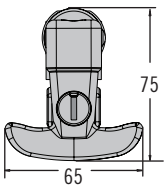

Modello senza scodellino

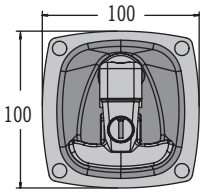

Scodellino standard

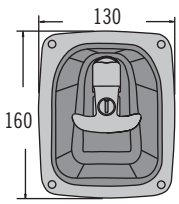

Scodellino medio

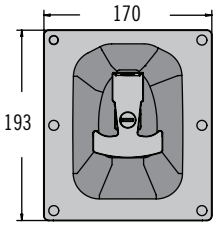

Scodellino grande

Note

Altri modelli disponibili
Colori e codici chiave personalizzabili
Contattare southco per dettagli