Chiusure a compressione **M1** Serie 20

Media · Fusione acciaio inox 316 · Lift & Turn · Serraggio regolabile
Misura 50mm

- **Compressione preimpostata e uniforme**
- **Facile regolazione del serraggio**
- **Installazione a filo a foro tondo**

Materiali e finiture
Fusione acciaio inox grado 316

Dati prestazionali
Camma corta
Carico statico max: 460 N
Camma lunga
Carico statico max: 350 N

Note sulla tenuta
La tenuta NEMA 4 / IP66 viene ottenuta utilizzando la guarnizione per flangia fornita.

Chiavi
Versione con serratura 8
Numero di parte: M1-546

Versione con serratura 9

Numero di parte: M1-525-39-S008

Selezione del numero di parte
Vedi pagina 223 per la corrispettiva versione a spinta

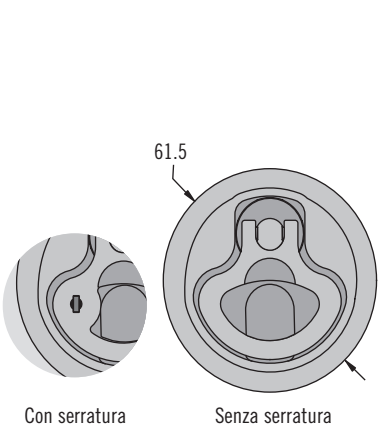

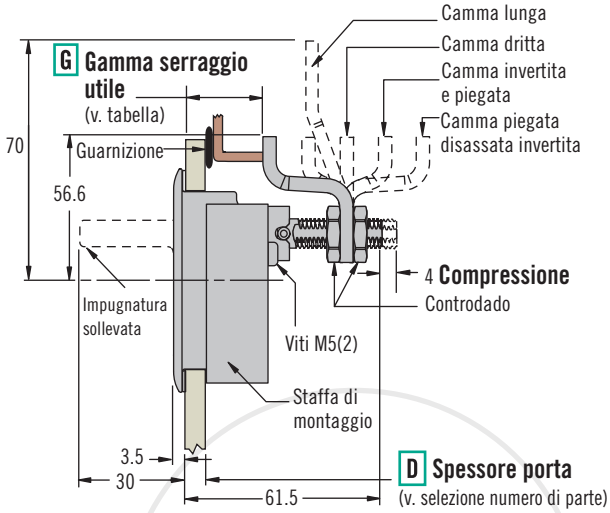

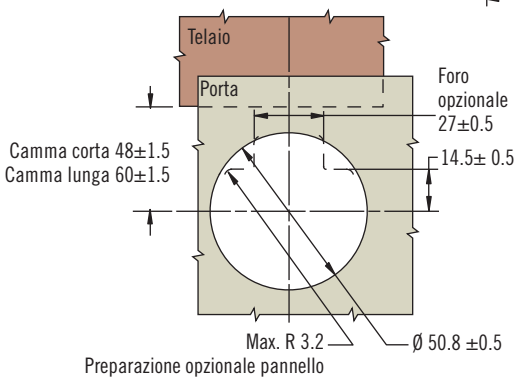

DIMENSIONE REALE

L Tipi di serratura
- **3** Senza serratura
- **8** Con serratura (2 chiavi fornite)
- **9** Con serratura e chiavi uguali S008 (2 chiavi con impugnatura in plastica fornite)

M1-20 - L D - G 8

D	Spessore della porta	Valore regolazione serraggio
1	2 - 12	19
2	12 - 22.5	9
3	18.5 - 29	2.5

G Gamma di serraggio utile		
Camma corta		
5	21 - 28	Piegata disassata in avanti
4	27 - 40	Piegata in avanti
3	39 - 52	Dritta
4	51 - 64	Piegata invertita
5	63 - 76	Piegata disassata invertita
Camma lunga		
8	21 - 28	Piegata disassata in avanti
7	27 - 40	Piegata in avanti
6	39 - 52	Dritta
7	51 - 64	Piegata invertita
8	63 - 76	Piegata disassata invertita

Nota
Tutti i serraggi di valore pari o inferiore a 35, evidenziati nella tabella sopra, sono potenzialmente una funzione dello spessore della porta. A seconda dell'effettivo spessore della porta usata, pertanto, a volte questi serraggi non sono conseguibili. In questa gamma di valori, il serraggio minimo conseguibile è limitato all'effettivo spessore della porta + il valore di regolazione del serraggio o, se superiori, ai valori minimi riportati nella tabella..

Esempi:
per una porta con 4 mm di spessore, il serraggio minimo conseguibile è 23 utilizzando una camma piegata disassata in avanti. (4 + 19 = 23)
per una porta con 20 mm di spessore, il serraggio minimo conseguibile è 29 utilizzando una camma piegata in avanti. (20 + 9 = 29)

Altre opzioni disponibili. Per informazioni complete relative a opzioni disponibili, numeri di parte, istruzioni per l'installazione e specifiche dei prodotti, visitare
INFO CLIC
www.southco.com/M1A

Le dimensioni sono espresse in millimetri salvo diversa indicazione

southco®
CONNECT · CREATE · INNOVATE

Chiusure a compressione **M1** Serie 25

Grande · Fusione acciaio inox 316 · Lift & Turn · Serraggio regolabile
Misura 64mm

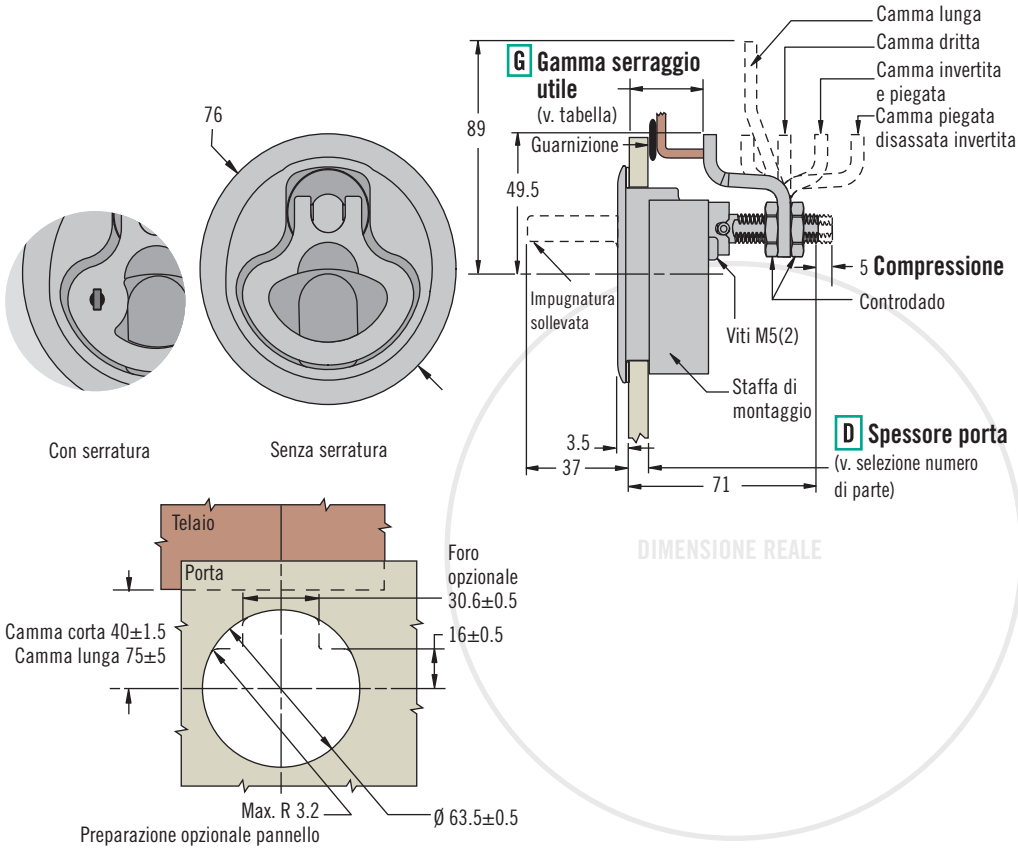

L Tipi di serratura

3 Senza serratura

8 Con serratura (2 chiavi fornite)

9 Con serratura e chiavi uguali S008 (2 chiavi con impugnatura in plastica fornite)

M1- 25 - L D - G 8

D	Spessore della porta	Valore regolazione serraggio
1	2 - 12	21.5
2	12 - 22.5	11.5
3	18.5 - 29	4

G Gamma di serraggio utile		
Camma corta		
5	23.5 - 35	Piegata disassata in avanti
4	34 - 48	Piegata in avanti
3	47 - 61	Dritta
4	60 - 75	Piegata invertita
5	74 - 88	Piegata disassata invertita
Camma lunga		
8	23.5 - 35	Piegata disassata in avanti
7	34 - 48	Piegata in avanti
6	47 - 61	Dritta
7	60 - 75	Piegata invertita
8	74 - 88	Piegata disassata invertita

Note

Tutti i serraggi di valore pari o inferiore a 33,5, evidenziati nella tabella sopra, sono potenzialmente una funzione dello spessore della porta. A seconda dell'effettivo spessore della porta usata, pertanto, a volte questi serraggi non sono conseguibili. In questa gamma di valori, il serraggio minimo conseguibile è limitato all'effettivo spessore della porta + il valore di regolazione del serraggio o, se superiori, ai valori minimi riportati nella tabella.

Esempi:

per una porta con 4 mm di spessore, il serraggio minimo conseguibile è 25,5 utilizzando una camma piegata disassata in avanti. (4 + 21.5 = 25.5)

per una porta con 20 mm di spessore, il serraggio minimo conseguibile è 31,5 utilizzando una camma piegata disassata in avanti. (20 + 11.5 = 31.5)

- **Compressione preimpostata e uniforme**
- **Facile regolazione del serraggio utile**

Materiali e finiture

Fusione acciaio inox grado 316

Dati prestazionali

Camma corta
Carico statico max: 1010 N

Camma lunga
Carico statico max: 350 N

Note sulla tenuta

La tenuta NEMA4/IP66 si ottiene usando la guarnizione a flangia opzionale e sigillando le filettature delle viti di montaggio.

Chiavi

Versione con serratura 8

Numero di parte: M1-546

Versione con serratura 9

Numero di parte: M1-525-39-S008

Selezione del numero di parte

Vedi pagina 244 per la corrispettiva versione con chiusura a spinta

Altre opzioni disponibili. Per informazioni complete relative a opzioni disponibili, numeri di parte, istruzioni per l'installazione e specifiche dei prodotti, visitare

INFO CLIC

www.southco.com/M1A