C5 Chiusure a compressione

Grande · Chiusura con leva a tenuta · Misura 90mm

- **Basso profilo in posizione di chiusura**
- **Facile regolazione del serraggio**
- **Azionamento a pulsante**

Materiali e finiture

Lega di zinco, verniciato a polvere nero

Dati prestazionali

Carico statico max: 445 N

Note sulla tenuta

La tenuta NEMA4/IP65 si ottiene usando la guarnizione a flangia opzionale e sigillando le filettature delle viti di montaggio.

Accessori

Protezione antipolvere:
(aggiungere 2,2 allo spessore della porta)
Numero di parte: C5-0-34682

Guarnizione flangia:
(aggiungere 0,8 allo spessore della porta)
Numero di parte: C5-82

Ammortizzatore in gomma:
Numero di parte: C5-25-301-82

Chiavi

Vedi pagina 121

Note

Per selezionare i cilindri e visionare una presentazione completa del sistema *SOUTHCO®* Key-Choice Vedi pagina 190

Selezione del numero di parte

Vedi Tabella

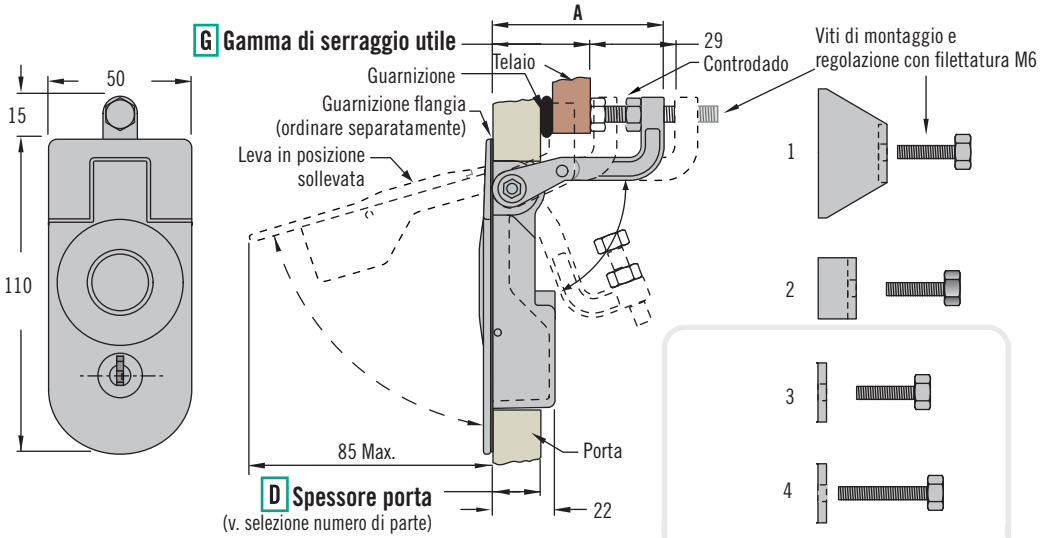

Staffe per adattare la chiusura allo spessore della porta

DIMENSIONE REALE

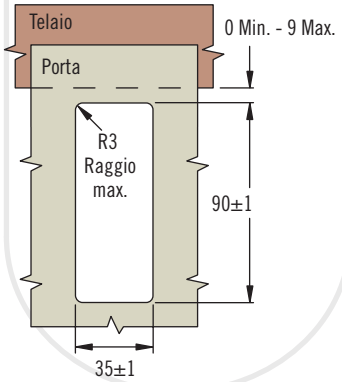

L Tipi di serratura

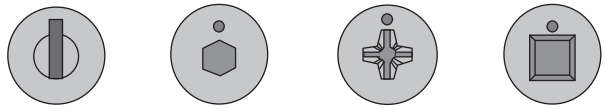

Accesso con chiave | 4 Esagonale incassata | A croce incassata n°2 | Standard ferroviario

C5 - L D - G 5 - P

L Tipi di serratura

1 Senza serratura
2 Con serratura, senza protezione antipolvere, con codice chiave uguale CH751 (due chiavi piatte fornite)
3 Con serratura, con protezione antipolvere, con codice chiave uguale CH751 (due chiavi piatte fornite)
4 Esagonale incassata da 4
5 A croce incassata n° 2
6 Standard ferroviario
9 Con serratura senza cilindro (ordinare separatamente, v, pagine 190)

D Spessore della porta

1 1 - 11
2 11 - 21
3 21 - 31
4 31 - 41

P Opzioni di imballaggio

3 Chiusure vendute imballate in strati
Omettere per chiusure imballate individualmente

G Gamma di serraggio utile			A
1	1 - 14	Spessore porta solo opzione 1 e 2	29
2	14 - 29	Spessore porta solo opzione 1, 2 e 3	44
3	29 - 45		60
4	45 - 57		72

Le dimensioni sono espresse in millimetri salvo diversa indicazione

southco®

C5 Chiusure a compressione

Piccola · Chiusura con leva a tenuta · Misura 71mm

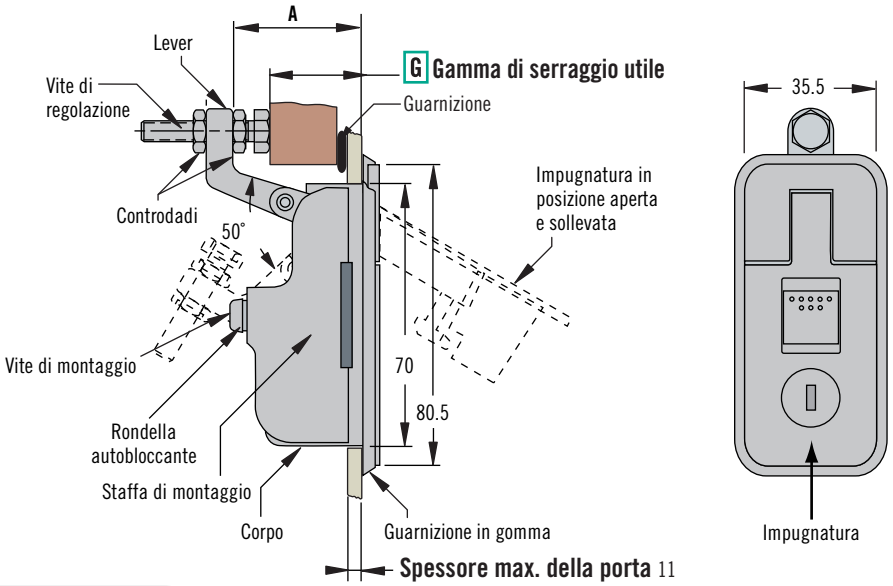

DIMENSIONE REALE

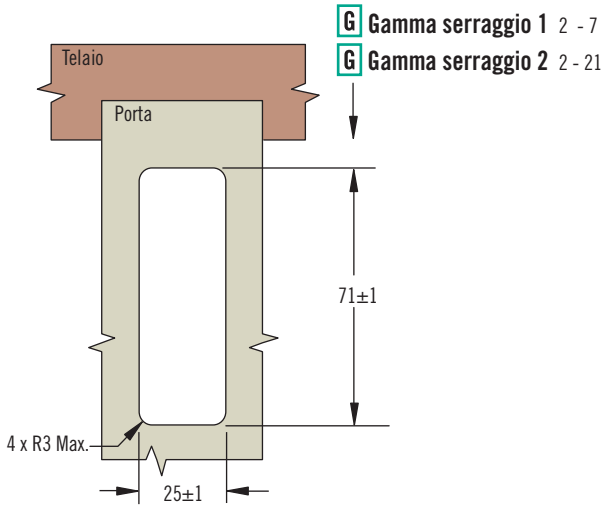

- **Basso profilo in posizione di chiusura**
- **Facile regolazione del serraggio**
- **Azionamento a pulsante**

Materiali e finiture

Lega di zinco, a polvere e in acciaio, zincato

Dati prestazionali

Carico statico max:
Serraggio 1 - 25: 290 N
Serraggio 15 -30: 170 N

Note sulla tenuta

La tenuta ambientale si ottiene sigillando le filettature delle viti di montaggio.

Chiavi

Vedi pagina 121

Selezione del numero di parte

Vedi Tabella

C5 - M - L 1 - G F

F Finitura
5 Rivestimento a polvere nera
12 Cromato

L Tipi di serratura
1 Senza serratura
3 Con serratura, con protezione antipolvere, con codice chiave uguale CH751 (due chiavi piatte fornite)

G Gamma di serraggio utile		A
1	1 - 25	36.5
2	15 - 30	40.0