5417EC

- Soft-close
- Load rating up to 55kg
- 100% extension
- 17.5mm slide thickness
- Opening pull force 25 N ± 5 N
- Soft-close on the last 45mm of closing cycle
- Not suitable for flat mounting
- Temperature +10°C to +40°C
- DZ - 12 hours salt spray test

80,000

- Cierre con amortiguación
- Capacidad de carga hasta 55kg
- 100% extensión
- Espesor de la guía de 17,5mm
- Fuerza de apertura 25 N+/- 5 N
- Cierre suave en los últimos 45mm del ciclo de cierre
- No adecuada para montaje horizontal
- Temperatura de +10C hasta +40C
- DZ - 12 horas de exposición en el ensayo de niebla salina

- Chiusura ammortizzata
- Portata fino a 55kg
- Estrazione al 100%
- Spessore guida 17,5mm
- Apertura con forza pari a 25 N (+/- 5 N)
- Chiusura morbida sugli ultimi 45mm del ciclo di chiusura
- Non adatta per montaggio in piano
- Temperatura da +10 a +40
- DZ - test a 12 ore in nebbia salina

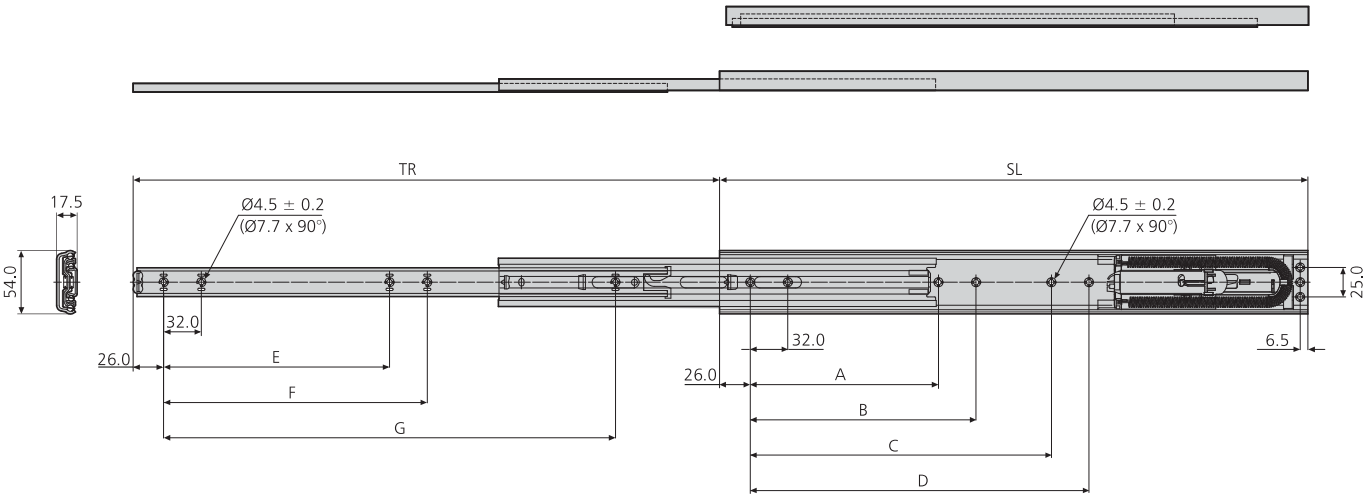

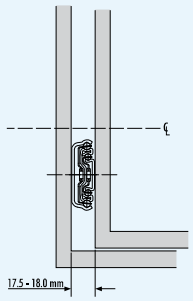

5417EC	mm									kg	
	SL	TR± 3	A	B	C	D	E	F	G	W	L
DZ5417-0040EC	400	400.2	160	192	-	-	128	160	288	2.22	45
DZ5417-0045EC	450	449.4	192	224	-	-	160	192	320	2.53	45
DZ5417-0050EC	500	498.6	160	192	256	288	192	224	384	2.81	50
DZ5417-0055EC	550	547.8	192	224	288	320	192	224	416	3.12	50
DZ5417-0060EC	600	597.0	224	256	352	384	224	256	480	3.41	50
DZ5417-0070EC	700	695.4	288	320	448	480	256	288	576	4.00	55

Accuride reserve the right to alter specifications without notice / Accuride se reserva el derecho de alterar las especificaciones sin aviso previo / Accuride si riserva il diritto di apportare modifiche senza ulteriore comunicazione

Notes:

- *Fixing recommendation: 4mm woodscrew/ M4 countersunk screw*
- *Vertical (side) mounting only*
- *Operating range 10° – 40°C*
- *Load ratings quoted are the maximum for a pair of side mounted slides, mounted 450mm apart, unless otherwise stated. For more information, refer to 'How to select a slide' section*

Notas:

- *Recomendaciones de montaje: tornillo de Madera de 4mm/tornillo avellanado M4*
- *Montaje vertical exclusivamente*
- *Rango operativo 10° – 40°C*
- *Sin precisión adicional, la capacidad de carga máxima corresponde a un par de guías montada verticalmente y con una distancia entre ellas de 450mm. Para obtener más información, consulte la sección "Selección de guías"*

Note:

- *Consigli per il fissaggio: vite per legno da 4mm/ vite M4 a testa svasata*
- *Solo montaggio verticale*
- *Gamma operativa 10° – 40°C*
- *Le portate dichiarate sono il massimo per una coppia di guide montate di lato a 450mm di larghezza a meno che diversamente dichiarato. Per ulteriori informazioni, fare riferimento alla sezione "Selezione guide"*

Accuride reserve the right to alter specifications without notice / Accuride se reserva el derecho de alterar las especificaciones sin aviso previo / Accuride si riserva il diritto di apportare modifiche senza ulteriore comunicazione

- Load rating up to 55kg
- 100%+ extension
- 9.6mm slide thickness
- Lock-out
- Front disconnect
- Optional enclosure mounting brackets
- Not suitable for flat mounting
- Temperature -20°C to +70°C
- DZ - 12 hours salt spray test

10,000

- Capacidad de carga hasta 55kg
- 100%+ extensión
- Espesor de la guía de 9,6mm
- Dispositivo de bloqueo en posición abierta
- Dispositivo de desconexión frontal
- Escuadras de montaje en armarios opcionales
- No adecuada para montaje horizontal
- Temperatura de -20C hasta +70C
- DZ - 12 horas de exposición en el ensayo de niebla salina

- Portata fino a 55kg
- Estrazione 100%+
- Spessore guida 9,6mm
- Blocco in posizione di apertura
- Sgancio frontale
- Staffe opzionali di montaggio per armadi rack
- Non adatta per montaggio in piano
- Temperatura da -20 a +70
- DZ - test a 12 ore in nebbia salina

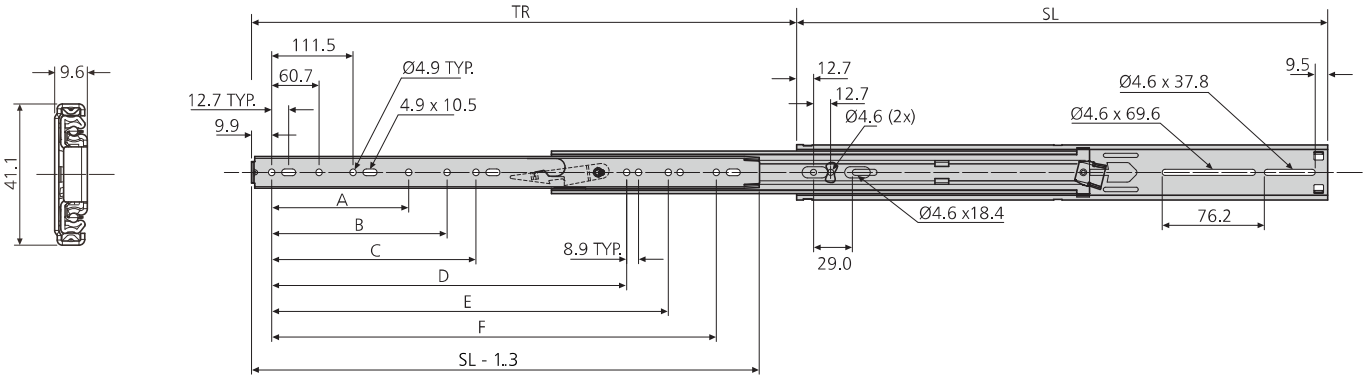

2907	mm								kg	
	SL	TR	A	B	C	D	E	F	W	L
DZ2907-0012	305	356	-	-	-	-	-	235.0	0.84	30
DZ2907-0014	356	406	-	-	-	-	-	285.8	1.00	35
DZ2907-0016	406	457	162.6	-	-	-	-	336.5	1.13	45
DZ2907-0018	457	508	-	-	164.8	314.3	-	387.3	1.27	50
DZ2907-0020	508	559	-	172.1	203.2	356.2	-	438.1	1.42	55
DZ2907-0022	559	610	-	-	213.0	407.0	-	488.9	1.55	55
DZ2907-0024	610	660	254.0	273.7	-	-	457.8	539.7	1.71	50
DZ2907-0026	660	711	140.3	232.4	269.1	416.6	508.6	590.5	1.87	50
DZ2907-0028	711	762	191.1	283.2	304.8	467.4	559.4	641.4	2.00	50
DZ2907-0030	762	813	-	241.9	319.9	518.2	610.2	692.1	2.16	50

Notes:

- *Fixing recommendation: M4 screw*
- *Max. head. ht. 2.5mm/Ø9.6mm*
- *For enclosure mounting brackets, refer to 'Mounting kits and accessories' section*
- *For cable carriers, refer to 'Mounting kits and accessories' section*
- *Vertical (side) mounting only*
- *Load ratings quoted are the maximum for a pair of side mounted slides installed 450mm apart, unless otherwise stated. For more information go to For more information, refer to 'How to select a slide' section of the catalogue*

Notas:

- *Recomendación de montaje: tornillo M4*
- *Altura máxima de la cabeza 2,5mm/Ø9,6mm*
- *Para las abrazaderas de montaje de armarios, consulte la sección "Kits y accesorios de montaje"*
- *Para los soportes de cables, consulte la sección "Kits y accesorios de montaje"*
- *Montaje vertical exclusivamente*
- *Sin precisión adicional, la capacidad de carga máxima corresponde a un par de guías montada verticalmente y con una distancia entre ellas de 450mm. Para obtener más información, consulte la sección "Selección de guías"*

Note:

- *Consigli per il fissaggio: vite M4*
- *Altezza max. testa della vite 2,5mm/Ø9,6mm*
- *Per le staffe di montaggio in armadio, fare riferimento alla sezione "Kit e accessori di montaggio"*
- *Per i portacavi, fare riferimento alla sezione "Kit e accessori di montaggio"*
- *Solo montaggio verticale*
- *Le portate dichiarate sono il massimo per una coppia di guide montate di lato a 450mm di larghezza a meno che diversamente dichiarato. Per ulteriori informazioni, fare riferimento alla sezione "Selezione guide"*

Accuride reserve the right to alter specifications without notice / Accuride se reserva el derecho de alterar las especificaciones sin aviso previo / Accuride si riserva il diritto di apportare modifiche senza ulteriore comunicazione

5517-50

- Load rating up to 55kg
- 100%+ extension
- 17.5mm slide thickness
- Bayonet mounting
- Hold-in
- Not suitable for flat mounting
- Temperature -20°C to +70°C
- DZ - 12 hours salt spray test

80,000

- Capacidad de carga hasta 55kg
- 100%+ extensión
- Espesor de la guía de 17,5mm
- Montaje en bayoneta
- Dispositivo de sujeción en posición cerrada
- No adecuada para montaje horizontal
- Temperatura de -20C hasta +70C
- DZ - 12 horas de exposición en el ensayo de niebla salina

- Portata fino a 55kg
- Estrazione 100%+
- Spessore guida 17,5mm
- Montaggio a baionetta
- Trattenimento in posizione di chiusura
- Non adatta per montaggio in piano
- Temperatura da -20 a +70
- DZ - test a 12 ore in nebbia salina

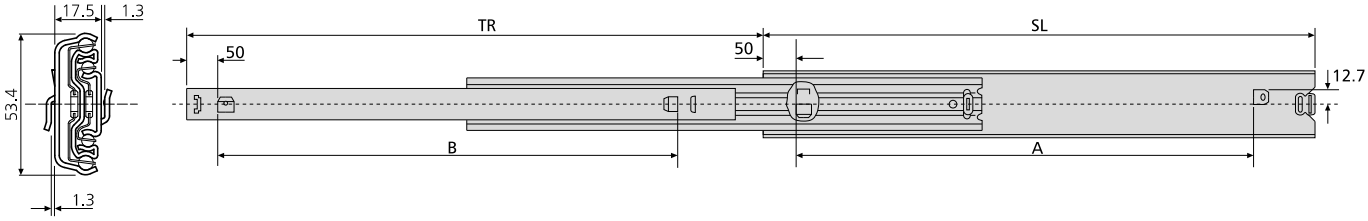

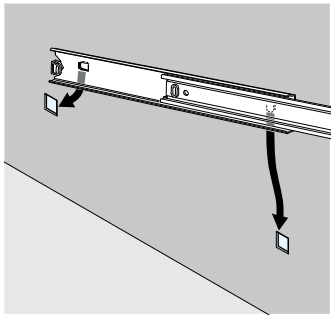

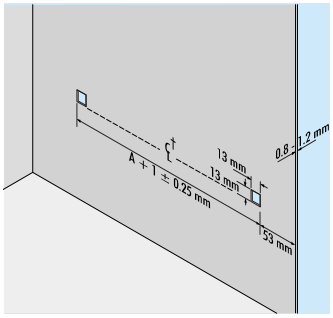

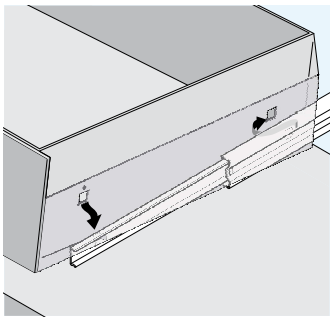

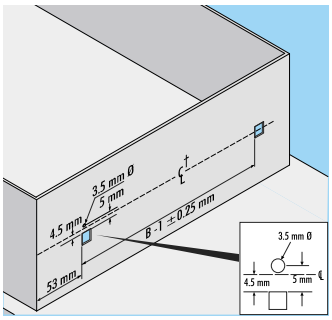

5517-50	mm				kg	
	SL	TR	A	B	W	L
DZ5517-5035	350	374	250	250	1.79	51
DZ5517-5040	400	424	300	300	2.07	53
DZ5517-5045	450	473	350	350	2.33	55
DZ5517-5050	500	522	400	400	2.61	55
DZ5517-5055	550	571	450	450	2.89	55
DZ5517-5060	600	620	500	500	3.16	53
DZ5517-5070	700	731	600	600	3.69	50

Notes:

- *Bayonet mounting for metal cabinets and chassis walls of between 0.8-1.2mm thickness*
- *Vertical mounting only*
- *Load ratings quoted are the maximum for a pair of side mounted slides installed 450mm apart, unless otherwise stated. For more information, refer to 'How to select a slide' section*

Notas:

- *Montaje en bayoneta par armarios de metal y paredes de chapa de entre 0,8 y 1,2mm de espesor*
- *Montaje vertical exclusivamente*
- *Sin precisión adicional, la capacidad de carga máxima corresponde a un par de guías montada verticalmente y con una distancia entre ellas de 450mm. Para obtener más información, consulte la sección "Selección de guías"*

Note:

- *Montaggio a baionetta per armadietti metallici e pareti telaio di spessore 0,8-1,2mm*
- *Solo montaggio verticale*
- *Le portate dichiarate sono il massimo per una coppia di guide montate di lato a 450mm di larghezza a meno che diversamente dichiarato. Per ulteriori informazioni, fare riferimento alla sezione "Selezione guide"*

Accuride reserve the right to alter specifications without notice / Accuride se reserva el derecho de alterar las especificaciones sin aviso previo / Accuride si riserva il diritto di apportare modifiche senza ulteriore comunicazione

3320-50

- Load rating up to 60kg
- 100%+ extension
- 12.7mm slide thickness
- Bayonet mounting
- Hold-in
- Front disconnect
- Not suitable for flat mounting
- Temperature -20°C to +70°C
- DZ - 12 hours salt spray test

50,000

- Capacidad de carga hasta 60kg
- 100%+ extensión
- Espesor de la guía de 12,7mm
- Montaje en bayoneta
- Dispositivo de sujeción en posición cerrada
- Dispositivo de desconexión frontal
- No adecuada para montaje horizontal
- Temperatura de -20C hasta +70C
- DZ - 12 horas de exposición en el ensayo de niebla salina

- Portata fino a 60kg
- Estrazione 100%+
- Spessore guida 12,7mm
- Montaggio a baionetta
- Trattenimento in posizione di chiusura
- Sgancio frontale
- Non adatta per montaggio in piano
- Temperatura da -20 a +70
- DZ - test a 12 ore in nebbia salina

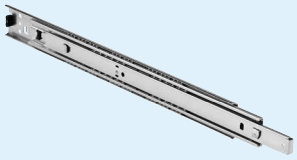

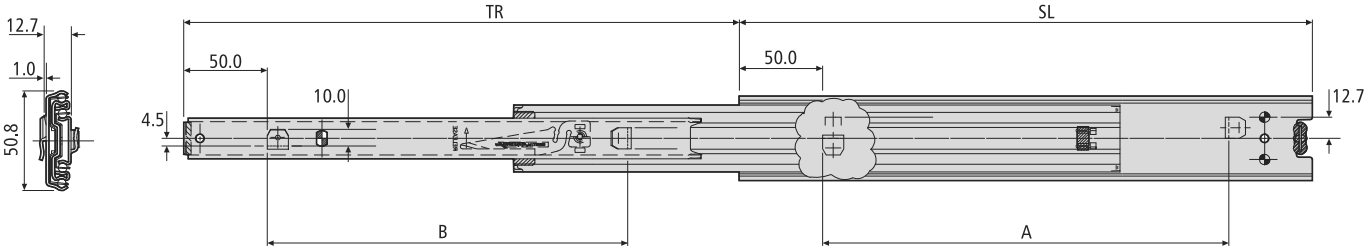

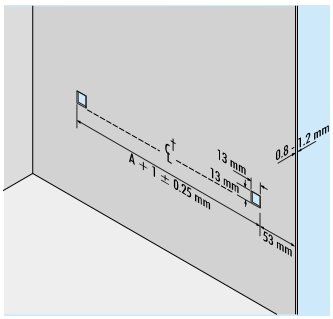

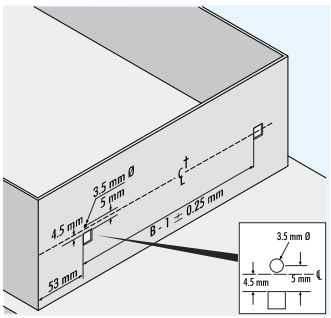

3320-50	mm				kg	
	SL	TR	A	B	W	L
DZ3320-5030	300	325	200	200	1.23	55
DZ3320-5035	350	374	250	250	1.45	57
DZ3320-5040	400	424	300	300	1.66	58
DZ3320-5045	450	473	350	350	1.87	59
DZ3320-5050	500	522	400	400	2.07	60
DZ3320-5055	550	571	450	450	2.29	60
DZ3320-5060	600	620	500	500	2.52	59
DZ3320-5065	650	670	550	550	2.72	57
DZ3320-5070	700	731	600	600	2.93	55

Notes:

- *Bayonet mounting for metal cabinets and chassis walls of between 0.8-1.2mm thickness*
- *Vertical (side) mounting only*
- *For more information, refer to 'How to select a slide' section*

Notas:

- *Montaje en bayoneta para armarios de metal y paredes de chapa de entre 0,8 y 1,2mm de espesor*
- *Montaje vertical exclusivamente*
- *Para obtener más información, consulte la sección "Selección de guías"*

Note:

- *Montaggio a baionetta per armadietti metallici e pareti telaio di spessore 0,8-1,2mm*
- *Solo montaggio verticale*
- *Per ulteriori informazioni, fare riferimento alla sezione "Selezione guide"*

Accuride reserve the right to alter specifications without notice / Accuride se reserva el derecho de alterar las especificaciones sin aviso previo / Accuride si riserva il diritto di apportare modifiche senza ulteriore comunicazione

5517-60

- Load rating up to 60kg
- 100%+ extension
- 19mm slide thickness
- Brackets on drawer member for bottom mounting
- Hold-in
- Not suitable for flat mounting
- Temperature -20°C to +70°C
- DZ - 12 hours salt spray test

80,000

- Capacidad de carga hasta 60kg
- 100%+ extensión
- Espesor de la guía de 19mm
- Escuadras en el cuerpo del cajón para montaje de base
- Dispositivo de sujeción en posición cerrada
- No adecuada para montaje horizontal
- Temperatura de -20C hasta +70C
- DZ - 12 horas de exposición en el ensayo de niebla salina

- Portata fino a 60kg
- Estrazione 100%+
- Spessore guida 19mm
- Staffe sull'elemento cassetto per montaggio sul fondo
- Trattenimento in posizione di chiusura
- Non adatta per montaggio in piano
- Temperatura da -20 a +70
- DZ - test a 12 ore in nebbia salina

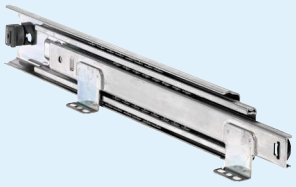

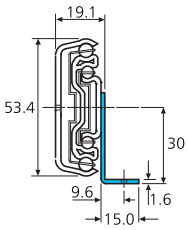

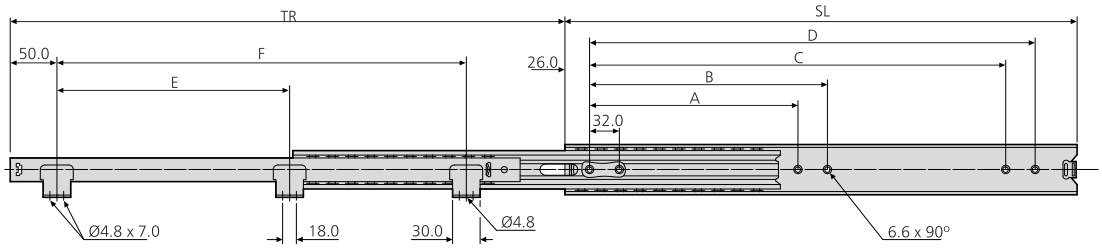

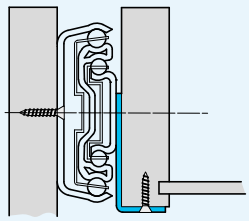

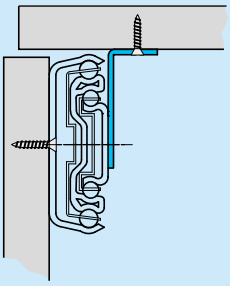

5517-60	mm								kg	
	SL	TR	A	B	C	D	E	F	W	L
DZ5517-6030	300	325.0	-	-	224	256	-	190	1.57	55
DZ5517-6035	350	374.2	-	-	224	256	-	240	1.85	57
DZ5517-6040	400	436.1	160	192	320	352	-	290	2.11	59
DZ5517-6045	450	498.0	160	192	320	352	-	340	2.38	60
DZ5517-6050	500	547.2	192	224	416	448	-	390	2.65	60
DZ5517-6055	550	596.4	-	224	448	480	250	440	2.96	60
DZ5517-6060	600	658.3	256	288	480	512	250	490	3.20	60
DZ5517-6065	650	707.5	256	288	544	576	250	540	3.49	58
DZ5517-6070	700	769.4	288	416	576	608	250	590	3.75	55

Notes:

- *Fixing recommendation: 4mm wood screw/ 6mm Euro screw*
- *Vertical (side) mounting only*
- *For more information, refer to 'How to select a slide' section of the catalogue*

Notas:

- *Recomendaciones de montaje: tornillo de madera de 4mm/tornillo euro de 6mm*
- *Montaje vertical exclusivamente*
- *Para obtener más información, consulte la sección "Selección de guías"*

Note:

- *Consigli per il fissaggio: vite per legno da 4mm/ vite Euro da 6mm*
- *Solo montaggio verticale*
- *Per ulteriori informazioni, fare riferimento alla sezione "Selezione guide"*

Accuride reserve the right to alter specifications without notice / Accuride se reserva el derecho de alterar las especificaciones sin aviso previo / Accuride si riserva il diritto di apportare modifiche senza ulteriore comunicazione

- Load rating up to 68kg
- 100%+ extension
- 12.7mm slide thickness
- Hold-in
- Optional enclosure mounting brackets
- Suitable for flat mounting
- Flat mounting reduces load rating by 75%
- Temperature -20°C to +70°C
- DZ - 12 hours salt spray test

- Capacidad de carga hasta 68kg
- 100%+ extensión
- Espesor de la guía de 12,7mm
- Dispositivo de sujeción en posición cerrada
- Escuadras de montaje en armarios opcionales
- Adecuada para montaje horizontal
- El montaje horizontal reduce la capacidad de carga un 75%
- Temperatura de -20C hasta +70C
- DZ - 12 horas de exposición en el ensayo de niebla salina

- Portata fino a 68kg
- Estrazione 100%+
- Spessore guida 12,7mm
- Trattenimento in posizione di chiusura
- Staffe opzionali di montaggio per armadi rack
- Adatta per montaggio in piano
- Il montaggio in piano riduce la portata del 75%
- Temperatura da -20 a +70
- DZ - test a 12 ore in nebbia salina

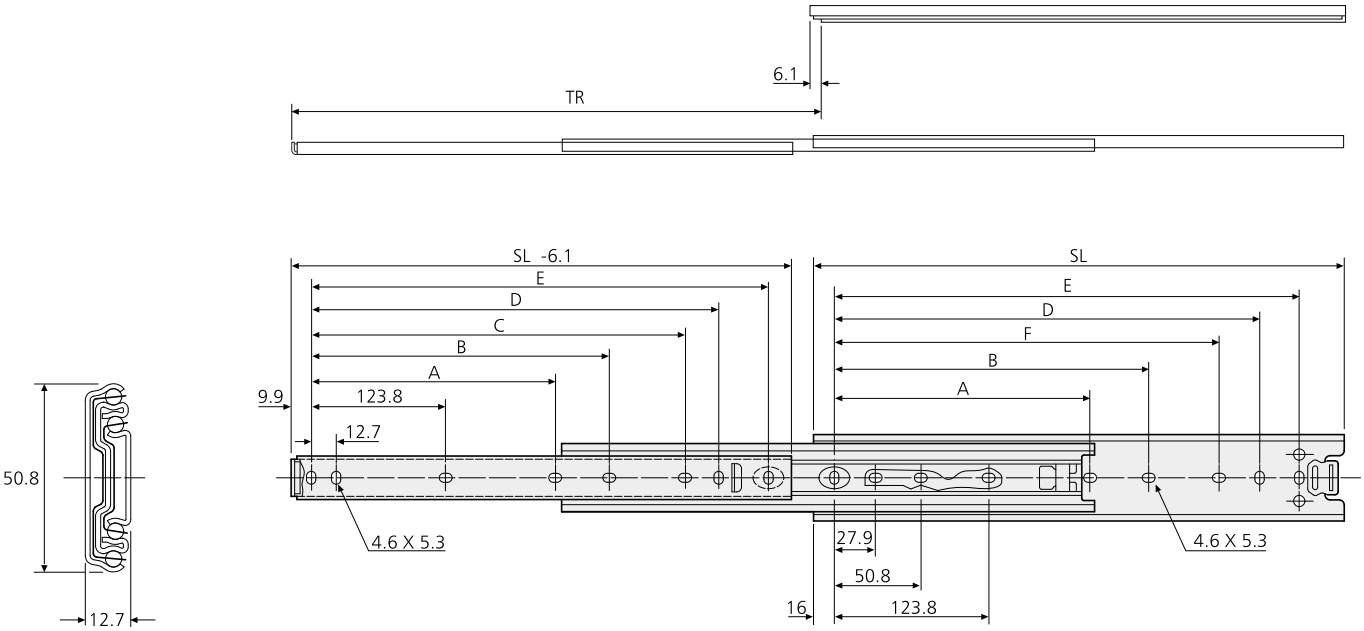

3301	mm								kg	
	SL	TR	A	B	C	D	E	F	W	L
DZ3301-0012-2	305	330	-	162.1	222.2	235.0	260.3	209.5	1.27	68
DZ3301-0014-2	356	381	-	212.8	273.0	285.7	311.1	260.3	1.51	67
DZ3301-0016-2	406	432	-	263.6	323.8	336.5	361.9	311.1	1.73	67
DZ3301-0018-2	457	483	212.8	314.4	374.6	387.3	412.7	361.9	1.92	66
DZ3301-0020-2	508	533	238.2	365.2	425.4	438.1	463.5	412.7	2.14	66
DZ3301-0022-2	559	584	263.6	416.0	476.2	488.9	514.3	463.5	2.37	64
DZ3301-0024-2	610	635	289.0	466.8	527.0	539.7	565.1	514.3	2.53	61
DZ3301-0026-2	660	686	314.4	517.6	577.8	590.5	615.9	565.1	2.77	58
DZ3301-0028-2	711	737	339.8	568.4	628.6	641.3	666.7	615.9	3.01	55

Accuride reserve the right to alter specifications without notice / Accuride se reserva el derecho de alterar las especificaciones sin aviso previo / Accuride si riserva il diritto di apportare modifiche senza ulteriore comunicazione

- Load rating up to 60kg
- 100%+ extension
- 14.3mm slide thickness
- Brackets on drawer member
- Hold-in
- Not suitable for flat mounting
- Temperature -20°C to +70°C
- DZ - 12 hours salt spray test

50,000

- Capacidad de carga hasta 60kg
- 100%+ extensión
- Espesor de la guía de 14,3mm
- Escuadras en el cuerpo del cajón para montaje de base
- Dispositivo de sujeción en posición cerrada
- No adecuada para montaje horizontal
- Temperatura de -20C hasta +70C
- DZ - 12 horas de exposición en el ensayo de niebla salina

- Portata fino a 60kg
- Estrazione 100%+
- Spessore guida 14,3mm
- Staffe sull'elemento cassetto per montaggio sul fondo
- Trattenimento in posizione di chiusura
- Non adatta per montaggio in piano
- Temperatura da -20 a +70
- DZ - test a 12 ore in nebbia salina

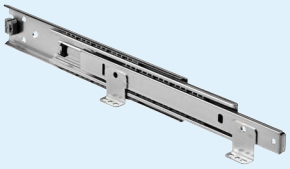

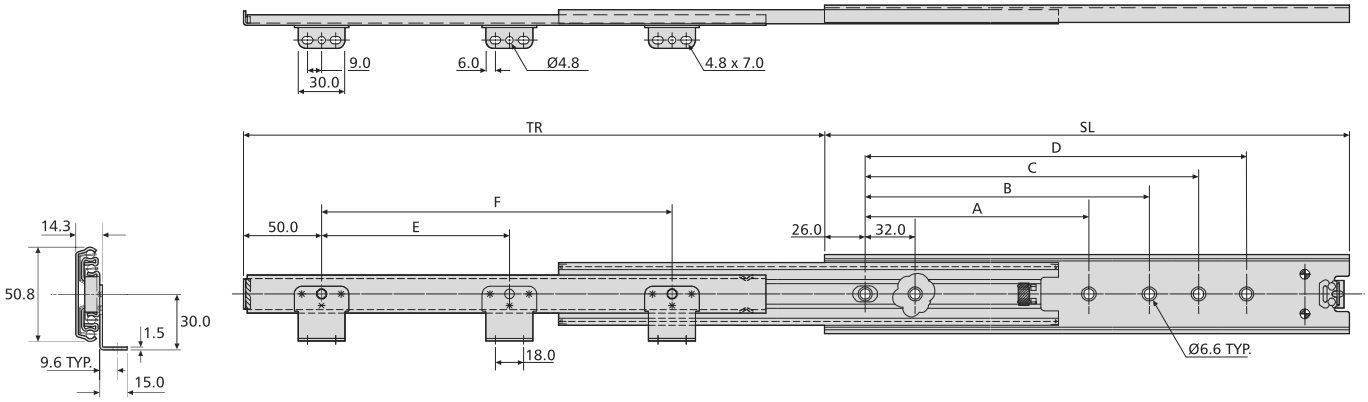

3301-60	mm								kg	
	SL	TR	A	B	C	D	E	F	W	L
DZ3301-6030	300	325.0	-	-	224	-	-	190	1.29	60
DZ3301-6035	350	374.2	-	-	224	256	-	240	1.48	59
DZ3301-6040	400	436.1	160	192	320	-	-	290	1.69	59
DZ3301-6045	450	498.0	160	192	320	352	-	340	1.90	58
DZ3301-6050	500	547.2	192	224	416	448	-	390	2.13	58
DZ3301-6055	550	596.4	-	224	448	480	250	440	2.35	57
DZ3301-6060	600	658.3	256	288	480	512	250	490	2.57	55
DZ3301-6065	650	707.5	256	288	544	576	250	540	2.83	53
DZ3301-6070	700	769.4	288	416	576	608	250	590	3.04	50

Notes:

- *Fixing recommendation: 4mm wood screw/ 6mm Euro screw*
- *Load ratings quoted are the maximum for a pair of side mounted slides installed 450mm apart, unless otherwise stated. For more information, refer to 'How to select a slide' section*

Notas:

- *Recomendaciones de montaje: tornillo de madera de 4mm/tornillo euro de 6mm*
- *Sin precisión adicional, la capacidad de carga máxima corresponde a un par de guías montada verticalmente y con una distancia entre ellas de 450mm. Para obtener más información, consulte la sección "Selección de guías"*

Note:

- *Consigli per il fissaggio: vite per legno da 4mm/ vite Euro da 6mm*
- *Le portate dichiarate sono il massimo per una coppia di guide montate di lato a 450mm di larghezza a meno che diversamente dichiarato. Per ulteriori informazioni, fare riferimento alla sezione "Selezione guide"*

Accuride reserve the right to alter specifications without notice / Accuride se reserva el derecho de alterar las especificaciones sin aviso previo / Accuride si riserva il diritto di apportare modifiche senza ulteriore comunicazione

- Load rating up to 68kg
- 100%+ extension
- 12.7mm slide thickness
- Front disconnect
- Lock-out
- Fixing hardware included
- Optional enclosure mounting brackets
- Suitable for flat mounting
- Flat mounting reduces load rating by 75%
- Temperature -20°C to +70°C
- DZ - 12 hours salt spray test

10,000

25% kg

- Capacidad de carga hasta 68kg
- 100%+ extensión
- Espesor de la guía de 12,7mm
- Dispositivo de desconexión frontal
- Dispositivo de bloqueo en posición abierta
- Accesorios de montaje incluidos
- Escuadras de montaje en armarios opcionales
- Adecuada para montaje horizontal
- El montaje horizontal reduce la capacidad de carga un 75%
- Temperatura de -20C hasta +70C
- DZ - 12 horas de exposición en el ensayo de niebla salina

- Portata fino a 68kg
- Estrazione 100%+
- Spessore guida 12,7mm
- Sgancio frontale
- Blocco in posizione di apertura
- Elementi di fissaggio inclusi
- Staffe opzionali di montaggio per armadi rack
- Adatta per montaggio in piano
- Il montaggio in piano riduce la portata del 75%
- Temperatura da -20 a +70
- DZ - test a 12 ore in nebbia salina

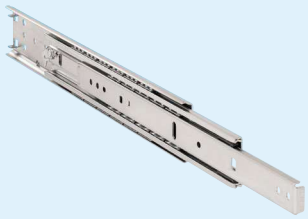

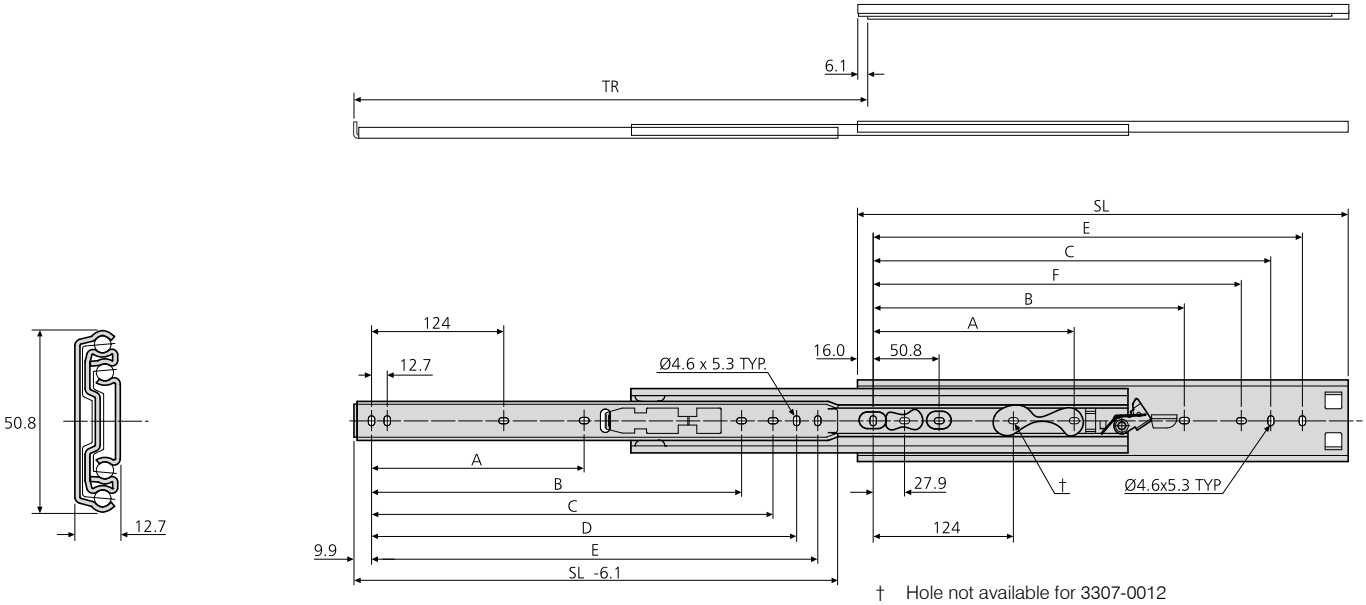

† Hole not available for 3307-0012
Agujero no disponible para la guía 3307-0012
Foro non disponible per 3307-0012

3307	mm								kg	
	SL	TR	A	B	C	D	E	F	W	L
DZ3307-0012-2	305	330	-	-	234.9	247.6	260.3	209.5	1.32	68
DZ3307-0014-2	356	381	-	-	285.7	298.4	311.1	260.3	1.51	67
DZ3307-0016-2	406	432	-	-	336.5	349.2	361.9	311.1	1.73	67
DZ3307-0018-2	457	483	177.8	314.5	387.3	400.0	412.7	361.9	1.94	66
DZ3307-0020-2	508	533	203.2	365.2	438.1	450.8	463.5	412.7	2.16	66
DZ3307-0022-2	559	584	228.6	416.0	488.9	501.6	514.3	463.5	2.39	64
DZ3307-0024-2	610	635	254.0	466.8	539.7	552.4	565.1	514.3	2.60	61
DZ3307-0026-2	660	686	279.4	517.7	590.6	603.3	615.9	565.1	2.81	58
DZ3307-0028-2	711	737	304.8	568.5	641.4	654.1	666.8	616.0	3.04	55

Accuride reserve the right to alter specifications without notice / Accuride se reserva el derecho de alterar las especificaciones sin aviso previo / Accuride si riserva il diritto di apportare modifiche senza ulteriore comunicazione

- Load rating up to 68kg
- 100%+ extension
- 12.7mm slide thickness
- Lock-in
- Lock-out
- Front disconnect
- Fixing hardware included
- Optional enclosure mounting brackets
- Suitable for flat mounting
- Flat mounting reduces load rating by 75%
- Temperature -20°C to +70°C
- DZ - 12 hours salt spray test

10,000

25% kg

- Capacidad de carga hasta 68kg
- 100%+ extensión
- Espesor de la guía de 12,7mm
- Dispositivo de bloqueo en posición cerrada
- Dispositivo de bloqueo en posición abierta
- Dispositivo de desconexión frontal
- Accesorios de montaje incluidos
- Escuadras de montaje en armarios opcionales
- Adecuada para montaje horizontal
- El montaje horizontal reduce la capacidad de carga un 75%
- Temperatura de -20C hasta +70C
- DZ - 12 horas de exposición en el ensayo de niebla salina

- Portata fino a 68kg
- Estrazione 100%+
- Spessore guida 12,7mm
- Blocco in posizione di chiusura
- Blocco in posizione di apertura
- Sgancio frontale
- Elementi di fissaggio inclusi
- Staffe opzionali di montaggio per armadi rack
- Adatta per montaggio in piano
- Il montaggio in piano riduce la portata del 75%
- Temperatura da -20 a +70
- DZ - test a 12 ore in nebbia salina

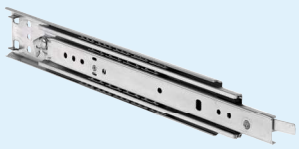

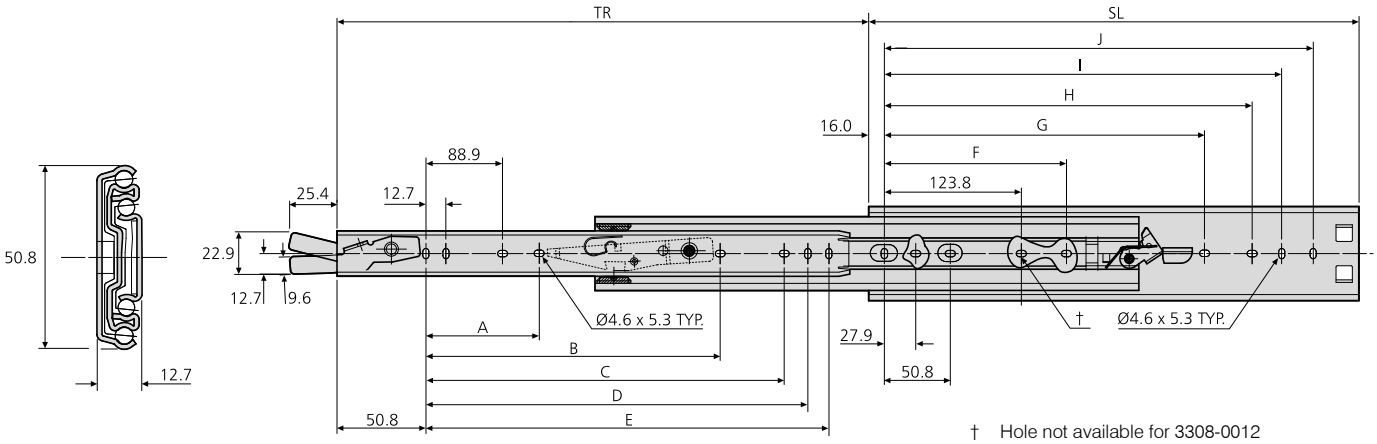

† Hole not available for 3308-0012
Agujero no disponible para la guía 3308-0012
Foro non disponible per 3308-0012

3308	mm												kg	
	SL	TR	A	B	C	D	E	F	G	H	I	J	W	L
DZ3308-0012-2	305	330	-	-	200.1	212.8	225.5	-	-	209.5	234.9	260.3	1.32	68
DZ3308-0014-2	356	381	-	-	250.9	263.6	276.3	-	-	260.3	285.7	311.1	1.54	67
DZ3308-0016-2	406	432	-	-	301.7	314.4	327.1	-	-	311.1	336.5	361.9	1.75	67
DZ3308-0018-2	457	483	143.0	279.4	352.5	365.2	377.9	177.8	314.4	361.9	387.3	412.7	1.96	66
DZ3308-0020-2	508	533	168.4	330.2	403.3	416.0	428.7	203.2	365.2	412.7	438.1	463.5	2.19	66
DZ3308-0022-2	559	584	193.8	381.0	454.1	466.8	479.5	228.6	416.0	463.5	488.9	514.3	2.37	64
DZ3308-0024-2	610	635	219.2	431.8	504.9	517.6	530.3	254.0	466.8	514.3	539.7	565.1	2.63	61
DZ3308-0026-2	660	686	244.6	482.6	555.7	568.4	581.1	279.4	517.6	565.1	590.5	615.9	2.86	58
DZ3308-0028-2	711	737	270.0	533.4	606.5	619.2	631.9	304.8	568.4	615.9	641.3	666.7	3.05	55

Accuride reserve the right to alter specifications without notice / Accuride se reserva el derecho de alterar las especificaciones sin aviso previo / Accuride si riserva il diritto di apportare modifiche senza ulteriore comunicazione

- Load rating up to 68kg
- 100%+ extension
- 12.7mm slide thickness
- Front disconnect
- Fixing hardware included
- Optional enclosure mounting brackets
- Suitable for flat mounting
- Flat mounting reduces load rating by 75%
- Temperature -20°C to +70°C
- DZ - 12 hours salt spray test

- Capacidad de carga hasta 68kg
- 100%+ extensión
- Espesor de la guía de 12,7mm
- Dispositivo de desconexión frontal
- Accesorios de montaje incluidos
- Escuadras de montaje en armarios opcionales
- Adecuada para montaje horizontal
- El montaje horizontal reduce la capacidad de carga un 75%
- Temperatura de -20°C hasta +70°C
- DZ - 12 horas de exposición en el ensayo de niebla salina

- Portata fino a 68kg
- Estrazione 100%+
- Spessore guida 12,7mm
- Sgancio frontale
- Elementi di fissaggio inclusi
- Staffe opzionali di montaggio per armadi rack
- Adatta per montaggio in piano
- Il montaggio in piano riduce la portata del 75%
- Temperatura da -20°C a +70°C
- DZ - test a 12 ore in nebbia salina

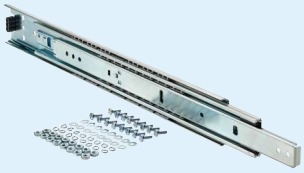

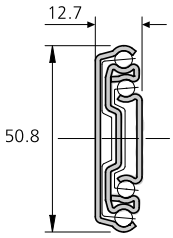

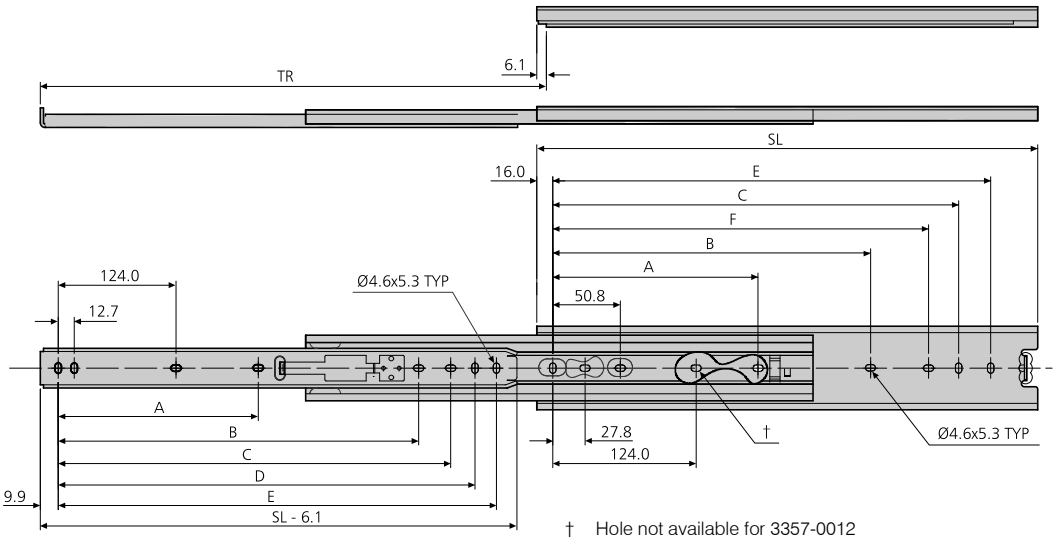

† Hole not available for 3357-0012
Agujero no disponible para la guía 3357-0012
Foro non disponible per 3357-0012

3357	mm								kg	
	SL	TR	A	B	C	D	E	F	W	L
DZ3357-0012-2	305	330	-	-	235.0	247.7	260.4	209.6	1.22	68
DZ3357-0014-2	356	381	-	-	285.8	298.5	311.2	260.4	1.41	67
DZ3357-0016-2	406	432	-	-	336.6	349.3	362.0	311.2	1.59	67
DZ3357-0018-2	457	483	177.8	314.5	387.4	400.1	412.8	362.0	1.81	66
DZ3357-0020-2	508	533	203.2	365.3	438.2	450.9	463.6	412.8	2.00	66
DZ3357-0022-2	559	584	228.6	416.1	489.0	501.7	514.4	463.6	2.22	64
DZ3357-0024-2	610	635	254.0	466.9	539.8	552.5	565.2	514.4	2.40	61
DZ3357-0026-2	660	686	279.4	517.7	590.6	603.3	616.0	565.2	2.63	58
DZ3357-0028-2	711	737	304.8	568.5	641.4	654.1	666.8	616.0	2.81	55
DZ3357-0030-2	762	787	330.2	619.3	692.2	704.9	717.6	666.8	2.99	51

Accuride reserve the right to alter specifications without notice / Accuride se reserva el derecho de alterar las especificaciones sin aviso previo / Accuride si riserva il diritto di apportare modifiche senza ulteriore comunicazione

- Load rating up to 70kg
- 100%+ extension
- 19.1mm slide thickness
- Low profile – only 35.3mm high
- Fixing hardware included
- Optional enclosure mounting brackets
- Suitable for flat mounting
- Flat mounting reduces load rating by 75%
- Temperature -20°C to +70°C
- DZ - 12 hours salt spray test

10,000 25% kg

- Capacidad de carga hasta 70kg
- 100%+ extensión
- Espesor de la guía de 19,1mm
- Bajo perfil – sólo 35,3mm de altura
- Accesorios de montaje incluidos
- Escuadras de montaje en armarios opcionales
- Adecuada para montaje horizontal
- El montaje horizontal reduce la capacidad de carga un 75%
- Temperatura de -20C hasta +110C
- DZ - 12 horas de exposición en el ensayo de niebla salina

- Portata fino a 70kg
- Estrazione 100%+
- Spessore guida 19,1mm
- Profilo basso – solo 35,3mm di altezza
- Elementi di fissaggio inclusi
- Staffe opzionali di montaggio per armadi rack
- Adatta per montaggio in piano
- Il montaggio in piano riduce la portata del 75%
- Temperatura da -20 a +110
- DZ - test a 12 ore in nebbia salina

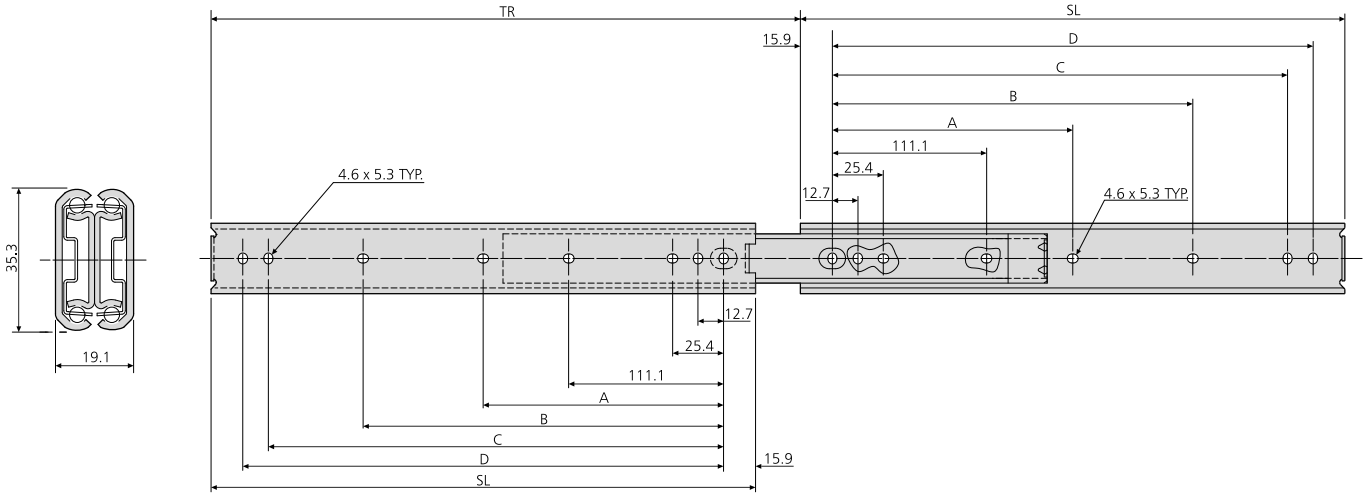

0301	mm						kg	
	SL	TR	A	B	C	D	W	L
DZ0301-0012	305	327	-	149.2	260.3	273.0	1.38	70
DZ0301-0014	356	378	-	200.0	311.1	323.8	1.63	67
DZ0301-0016	406	429	-	250.8	361.9	374.6	1.87	65
DZ0301-0018	457	480	212.7	301.6	412.7	425.4	2.10	63
DZ0301-0020	508	530	238.1	352.4	463.5	476.2	2.35	60
DZ0301-0022	559	581	263.5	403.2	514.3	527.0	2.60	55
DZ0301-0024	610	632	288.9	454.0	565.1	577.8	2.77	50
DZ0301-0026	660	683	314.3	504.8	615.9	628.6	2.55	45
DZ0301-0028	711	734	339.7	555.6	666.7	679.4	3.22	40

Accuride reserve the right to alter specifications without notice / Accuride se reserva el derecho de alterar las especificaciones sin aviso previo / Accuride si riserva il diritto di apportare modifiche senza ulteriore comunicazione

Notes:

- *Fixing recommendation: M4 screw*
- *Max. head. ht. 2.5mm/Ø9.6mm*
- *For enclosure mounting brackets, refer to 'Mounting kits and accessories' section*
- *For cable carriers, refer to 'Mounting kits and accessories' section*
- *Load ratings quoted are the maximum for a pair of side mounted slides installed 450mm apart, unless otherwise stated. For more information, refer to 'How to select a slide' section*

Notas:

- *Recomendación de montaje: tornillo M4*
- *Altura máxima de la cabeza 2,5mm/Ø9,6mm*
- *Para las abrazaderas de montaje de armarios, consulte la sección "Kits y accesorios de montaje"*
- *Para los soportes de cables, consulte la sección "Kits y accesorios de montaje"*
- *Sin precisión adicional, la capacidad de carga máxima corresponde a un par de guías montada verticalmente y con una distancia entre ellas de 450mm. Para obtener más información, consulte la sección "Selección de guías"*

Note:

- *Consigli per il fissaggio: vite M4*
- *Altezza max. testa della vite 2,5mm/Ø9,6mm*
- *Per le staffe di montaggio in armadio, fare riferimento alla sezione "Kit e accessori di montaggio"*
- *Per i portacavi, fare riferimento alla sezione "Kit e accessori di montaggio"*
- *Le portate dichiarate sono il massimo per una coppia di guide montate di lato a 450mm di larghezza a meno che diversamente dichiarato. Per ulteriori informazioni, fare riferimento alla sezione "Selezione guide"*

Accuride reserve the right to alter specifications without notice / Accuride se reserva el derecho de alterar las especificaciones sin aviso previo / Accuride si riserva il diritto di apportare modifiche senza ulteriore comunicazione

- Load rating up to 70kg
- 100%+ extension
- 19.1mm slide thickness
- Lock-out
- Front disconnect
- Optional enclosure mounting brackets
- Suitable for flat mounting
- Flat mounting reduces load rating by 75%
- Temperature -20°C to +110°C
- DZ - 12 hours salt spray test

10,000

25% kg

- Capacidad de carga hasta 70kg
- 100%+ extensión
- Espesor de la guía de 19,1mm
- Dispositivo de bloqueo en posición abierta
- Dispositivo de desconexión frontal
- Escuadras de montaje en armarios opcionales
- Adecuada para montaje horizontal
- El montaje horizontal reduce la capacidad de carga un 75%
- Temperatura de -20C hasta +110C
- DZ - 12 horas de exposición en el ensayo de niebla salina

- Portata fino a 70kg
- Estrazione 100%+
- Spessore guida 19,1mm
- Blocco in posizione di apertura
- Sgancio frontale
- Staffe opzionali di montaggio per armadi rack
- Adatta per montaggio in piano
- Il montaggio in piano riduce la portata del 75%
- Temperatura da -20 a +110
- DZ - test a 12 ore in nebbia salina

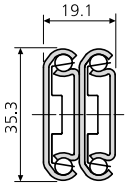

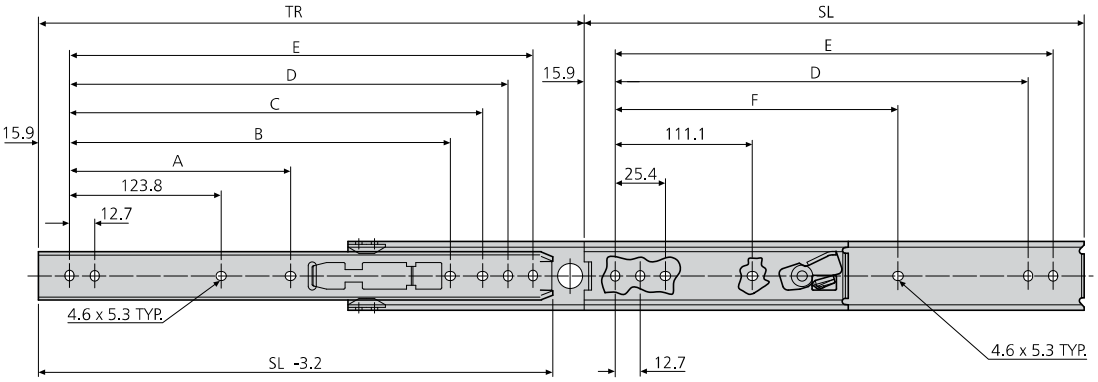

0305	mm								kg	
	SL	TR	A	B	C	D	E	F	W	L
DZ0305-0012	305	327.0	-	-	-	260.3	273.0	-	1.27	70
DZ0305-0014	356	378.0	-	-	298.4	311.1	323.8	-	1.46	68
DZ0305-0016	406	429.0	-	-	349.2	361.9	374.6	250.8	1.63	65
DZ0305-0018	457	479.5	212.7	-	400.0	412.7	425.4	301.6	1.88	62
DZ0305-0020	508	530.5	238.1	365.2	450.8	463.5	476.2	352.4	2.04	57
DZ0305-0022	559	581.0	263.5	415.9	501.6	514.3	527.0	403.2	2.29	52
DZ0305-0024	610	632.0	288.9	466.7	552.4	565.1	577.8	454.0	2.50	46
DZ0305-0026	660	683.0	314.3	517.7	603.2	615.9	628.6	504.8	2.67	41
DZ0305-0028	711	733.5	339.7	568.3	654.0	666.7	679.4	555.6	2.89	36

Notes:

- *Fixing recommendation: M4 screw*
- *Max. head. ht. 2.5mm/Ø9.6mm*
- *For enclosure mounting brackets, refer to 'Mounting kits and accessories' section*
- *For more information, refer to 'How to select a slide' section*

Notas:

- *Recomendación de montaje: tornillo M4*
- *Altura máxima de la cabeza 2,5mm/Ø9,6mm*
- *Para las abrazaderas de montaje de armarios, consulte la sección "Kits y accesorios de montaje"*
- *Para obtener más información, consulte la sección "Selección de guías"*

Note:

- *Consigli per il fissaggio: vite M4*
- *Altezza max. testa della vite 2,5mm/Ø9,6mm*
- *Per le staffe di montaggio in armadio, fare riferimento alla sezione "Kit e accessori di montaggio"*
- *Per ulteriori informazioni, fare riferimento alla sezione "Selezione guide"*

Accuride reserve the right to alter specifications without notice / Accuride se reserva el derecho de alterar las especificaciones sin aviso previo / Accuride si riserva il diritto di apportare modifiche senza ulteriore comunicazione

- Load rating up to 82kg
- 100%+ extension
- 12.7mm slide thickness
- Lock-out
- Pinch-free, spring disconnect makes drawer removal and reinsertion easy
- One-Motion Insertion™ simplifies reinsertion and installation of heavier loads
- Optional enclosure mounting brackets
- For 2 to 8U chassis
- Suitable for flat mounting
- Flat mounting reduces load rating by 75%
- Temperature -20°C to +70°C
- DZ - 12 hours salt spray test

10,000

25% kg

- Capacidad de carga hasta 82kg
- 100%+ extension
- Espesor de la guía de 12,7mm
- Dispositivo de bloqueo en posición abierta
- La desconexión de resorte sin constricción hace de la extracción y reinserción del cajón una operación fácil
- La One-Motion Insertion™ simplifica la reinserción e instalación de cargas más pesadas
- Escuadras de montaje en armarios opcionales
- Para bastidores de 2U a 8U
- Adecuada para montaje horizontal
- El montaje horizontal reduce la capacidad de carga un 75%
- Temperatura de -20C hasta +70C
- DZ - 12 horas de exposición en el ensayo de niebla salina

- Portata fino a 82kg
- Estrazione 100%+
- Spessore guida 12,7mm
- Blocco in posizione aperta
- Lo sgancio antipizzicamento a molla facilita lo smontaggio e rimontaggio del cassetto
- One-Motion Insertion™ semplifica il re-inserimento e l'installazione di carichi più pesanti
- Staffe opzionali di montaggio per armadi rack
- Per telai 2U e 8U
- Adatta per montaggio in piano
- Il montaggio in piano riduce la portata del 75%
- Temperatura da -20 a +70
- DZ - test a 12 ore in nebbia salina

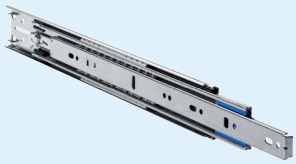

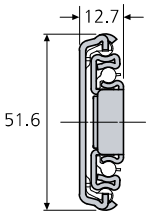

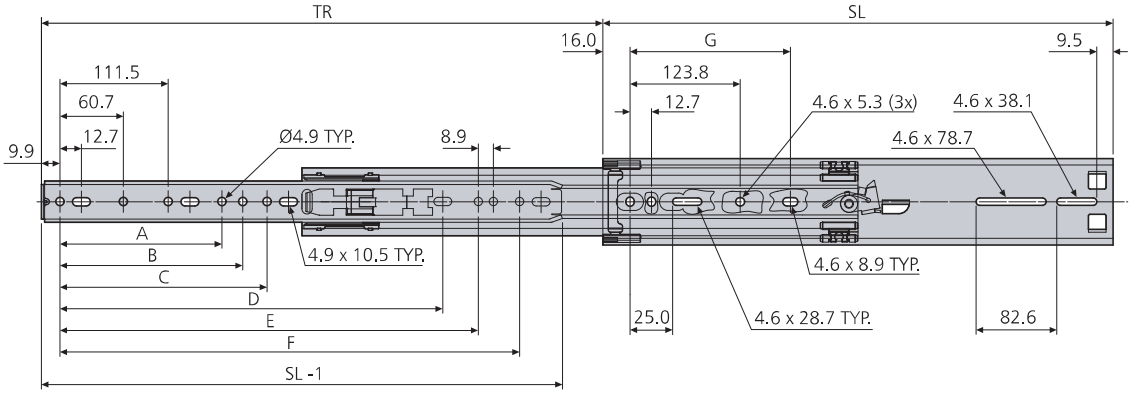

3507	mm									kg	
	SL	TR	A	B	C	D	E	F	G	W	L
DZ3507-0016	406	457	-	-	-	-	162.6	336.5	153.7	1.75	71
DZ3507-0018	457	508	-	-	164.8	-	-	387.3	178.8	2.01	76
DZ3507-0020	508	559	-	172.1	203.2	-	-	438.1	203.8	2.24	80
DZ3507-0022	559	610	-	-	213.0	-	407.0	488.9	228.8	2.46	82
DZ3507-0024	610	660	254.0	273.7	-	-	457.8	539.7	253.8	2.70	81
DZ3507-0026	660	711	140.3	232.4	269.1	-	508.6	590.5	278.7	2.94	78
DZ3507-0028	711	762	191.1	283.2	304.8	526.0	559.4	641.4	303.8	3.16	73
DZ3507-0030	762	813	-	241.9	319.9	527.1	610.2	692.1	328.8	3.40	67

Accuride reserve the right to alter specifications without notice / Accuride se reserva el derecho de alterar las especificaciones sin aviso previo / Accuride si riserva il diritto di apportare modifiche senza ulteriore comunicazione

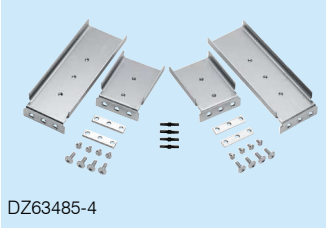
DZ63485-4

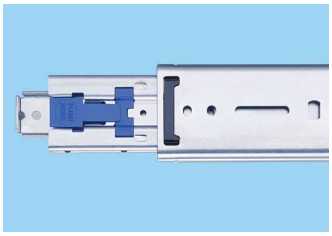

Notes:

- *Fixing recommendation: M4 screw. Max head ht. 2.5mm/Ø9.6mm*
- *For enclosure mounting brackets, refer to 'Mounting kits and accessories' section*
- *For cable carriers, refer to 'Mounting kits and accessories' section*
- *Load ratings quoted are the maximum for a pair of side mounted slides installed 450mm apart, unless otherwise stated. For more information, refer to 'How to select a slide' section of the catalogue*

Notas:

- *Recomendaciones de montaje: tornillo M4. Altura máxima de la cabeza 2,5mm/Ø9,6mm*
- *Para las abrazaderas de montaje de armarios, consulte la sección "Kits y accesorios de montaje"*
- *Para los soportes de cables, consulte la sección "Kits y accesorios de montaje"*
- *Sin precisión adicional, la capacidad de carga máxima corresponde a un par de guías montada verticalmente y con una distancia entre ellas de 450mm. Para obtener más información, consulte la sección "Selección de guías"*

Note:

- *Consigli per il fissaggio: vite M4. Altezza max. testa della vite 2,5mm/Ø9,6mm*
- *Per le staffe di montaggio in armadio, fare riferimento alla sezione "Kit e accessori di montaggio"*
- *Per i portacavi, fare riferimento alla sezione "Kit e accessori di montaggio"*
- *Le portate dichiarate sono il massimo per una coppia di guide montate di lato a 450mm di larghezza a meno che diversamente dichiarato. Per ulteriori informazioni, fare riferimento alla sezione "Selezione guide"*

Accuride reserve the right to alter specifications without notice / Accuride se reserva el derecho de alterar las especificaciones sin aviso previo / Accuride si riserva il diritto di apportare modifiche senza ulteriore comunicazione

- Load rating up to 90/100kg
- 100%+ extension
- 17.5mm slide thickness
- Hold-in
- Suitable for flat mounting
- Flat mounting reduces load rating by 75%
- Temperature -20°C to +70°C
- DZ - 12 hours salt spray test

- Capacidad de carga hasta 90/100kg
- 100%+ extensión
- Espesor de la guía de 17,5mm
- Dispositivo de sujeción en posición cerrada
- Adecuada para montaje horizontal
- El montaje horizontal reduce la capacidad de carga un 75%
- Temperatura de -20C hasta +70C
- DZ - 12 horas de exposición en el ensayo de niebla salina

- Portata fino a 90/100kg
- Estrazione 100%+
- Spessore guida 17,5mm
- Trattenimento in posizione di chiusura
- Adatta per montaggio in piano
- Il montaggio in piano riduce la portata del 75%
- Temperatura da -20 a +70
- DZ - test a 12 ore in nebbia salina

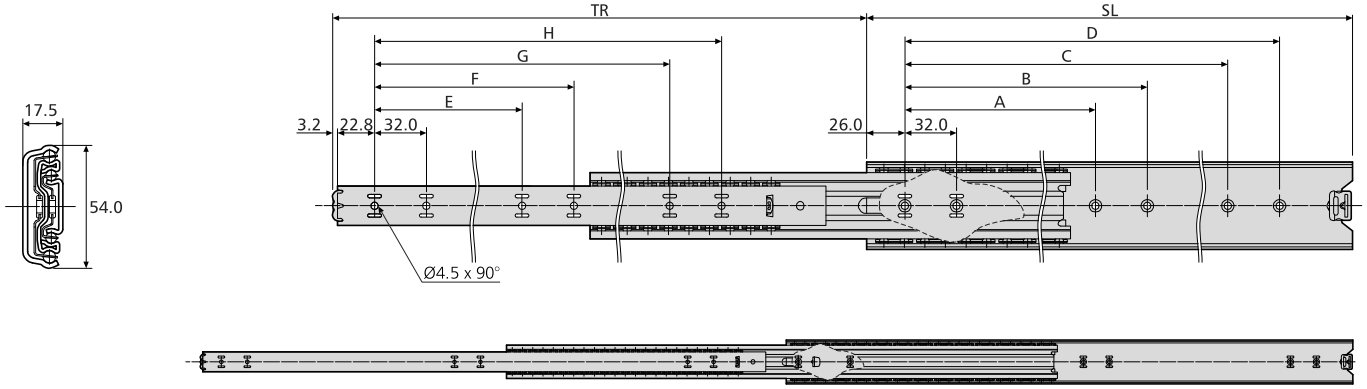

5417	mm										kg		
	SL	TR	A	B	C	D	E	F	G	H	W	L 10,000	L 80,000
DZ5417-0030	300	340	-	-	224	256	-	-	-	256	1.64	90	80
DZ5417-0035	350	389	-	-	224	256	-	-	-	256	1.93	90	80
DZ5417-0040	400	438	160	192	320	352	128	160	-	352	2.22	92	82
DZ5417-0045	450	487	160	192	320	352	128	160	320	352	2.53	95	84
DZ5417-0050	500	537	192	224	416	448	160	192	-	416	2.81	100	90
DZ5417-0055	550	586	224	-	448	480	160	192	-	448	3.12	100	90
DZ5417-0060	600	635	256	288	480	512	192	224	480	512	3.41	94	84
DZ5417-0065	650	684	288	320	544	576	192	256	-	544	3.68	92	82
DZ5417-0070	700	733	288	416	576	608	256	288	576	608	4.00	90	78

Notes:

- *Fixing recommendation: 4mm woodscrew/ M4 countersunk screw*
- *Load ratings quoted are the maximum for a pair of side mounted slides installed 450mm apart, unless otherwise stated. For more information, refer to 'How to select a slide' section*

Notas:

- *Recomendaciones de montaje: tornillo de madera de 4mm/tornillo avellanado M4*
- *Sin precisión adicional, la capacidad de carga máxima corresponde a un par de guías montada verticalmente y con una distancia entre ellas de 450mm. Para obtener más información, consulte la sección "Selección de guías"*

Note:

- *Consigli per il fissaggio: vite per legno da 4mm/ vite M4 a testa svasata*
- *Le portate dichiarate sono il massimo per una coppia di guide montate di lato a 450mm di larghezza a meno che diversamente dichiarato. Per ulteriori informazioni, fare riferimento alla sezione "Selezione guide"*

Accuride reserve the right to alter specifications without notice / Accuride se reserva el derecho de alterar las especificaciones sin aviso previo / Accuride si riserva il diritto di apportare modifiche senza ulteriore comunicazione