DS0330

- High grade stainless steel
- Load rating up to 65/80kg
- 100% extension
- 19.1mm slide thickness
- Hold-in
- Ideal for environments where mild steel might be subject to corrosion
- Suitable for flat mounting
- Flat mounting reduces load rating by 75%
- Temperature -20°C to +70°C

- Acero inoxidable de alta calidad
- Capacidad de carga hasta 65/80kg
- 100% extensión
- Espesor de la guía de 19,1mm
- Dispositivo de sujeción en posición cerrada
- Ideal para entornos en los que el acero dulce podría estar sujeto a corrosión
- Adecuada para montaje horizontal
- El montaje horizontal reduce la capacidad de carga un 75%
- Temperatura de -20C hasta +70C

- Acciaio inossidabile di alta qualità
- Portata fino a 65/80kg
- Estrazione 100%
- Spessore guida 19,1mm
- Trattenimento in posizione di chiusura
- Ideale per ambienti in cui l'acciaio dolce può essere soggetto a corrosione
- Adatta per montaggio in piano
- Il montaggio in piano riduce la portata del 75%
- Temperatura da -20 a +70

Stainless steel
Acero inoxidable
Acciaio inossidabile

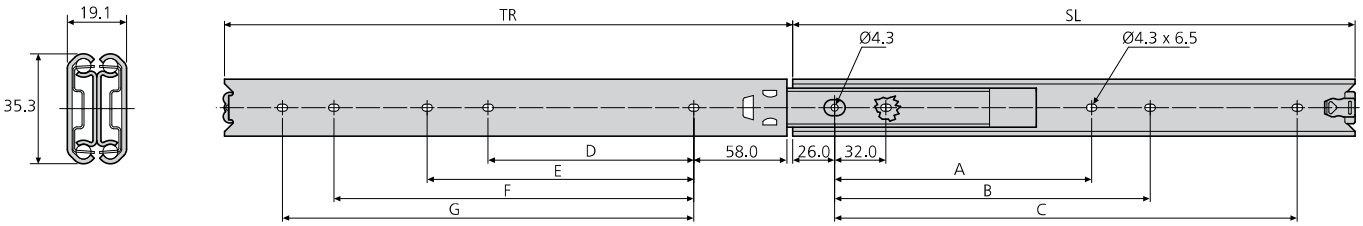

DS0330	mm									kg		
	SL	TR	A	B	C	D	E	F	G	W	10,000	80,000
DS0330-0030	300	304.5	-	192	224	-	-	192	224	1.08	65	50
DS0330-0035	350	354.0	-	224	256	-	-	224	256	1.29	70	55
DS0330-0040	400	403.0	-	192	320	160	-	288	320	1.48	75	60
DS0330-0045	450	452.0	-	224	352	192	-	320	352	1.66	80	65
DS0330-0050	500	501.0	256	288	416	224	256	384	416	1.86	75	57
DS0330-0055	550	550.5	288	320	480	256	288	416	448	2.07	70	50
DS0330-0060	600	600.0	320	352	512	288	320	480	512	2.26	65	45
DS0330-0070	700	698.0	352	384	608	320	352	576	608	2.67	55	30

Notes:

- *Fixing recommendation: M4 screw*
- *Max. head. ht. 2.5mm/Ø9.6mm*
- *Load ratings quoted are the maximum for a pair of side mounted slides installed 450mm apart, unless otherwise stated. For more information, refer to 'How to select a slide' section*

Notas:

- *Recomendaciones de montaje: tornillo M4*
- *Altura máxima de la cabeza 2,5mm/Ø9,6mm*
- *Sin precisión adicional, la capacidad de carga máxima corresponde a un par de guías montada verticalmente y con una distancia entre ellas de 450mm. Para obtener más información, consulte la sección "Selección de guías"*

Note:

- *Consigli per il fissaggio: vite M4*
- *Altezza max. testa della vite 2,5mm/Ø9,6mm*
- *Le portate dichiarate sono il massimo per una coppia di guide montate di lato a 450mm di larghezza a meno che diversamente dichiarato. Per ulteriori informazioni, fare riferimento alla sezione "Selezione guide"*

Accuride reserve the right to alter specifications without notice / Accuride se reserva el derecho de alterar las especificaciones sin aviso previo / Accuride si riserva il diritto di apportare modifiche senza ulteriore comunicazione

DS0305

- High grade stainless steel
- Load rating up to 70kg
- 100%+ extension
- 19.1mm slide thickness
- Lock-out
- Front disconnect
- Suitable for flat mounting
- Flat mounting reduces load rating by 75%
- Temperature -20°C to +110°C

- Acero inoxidable de alta calidad
- Capacidad de carga hasta 70kg
- 100%+ extensión
- Espesor de la guía de 19,1mm
- Dispositivo de bloqueo en posición abierta
- Dispositivo de desconexión frontal
- Adecuada para montaje horizontal
- El montaje horizontal reduce la capacidad de carga un 75%
- Temperatura de -20C hasta +110C

- Finitura in acciaio inossidabile
- Portata fino a 70kg
- Estrazione 100%+
- Spessore guida 19,1mm
- Blocco in posizione di apertura
- Sgancio frontale
- Adatta per montaggio in piano
- Il montaggio in piano riduce la portata del 75%
- Temperatura da -20 a +110

Stainless steel
Acero inoxidable
Acciaio inossidabile

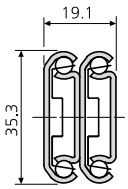

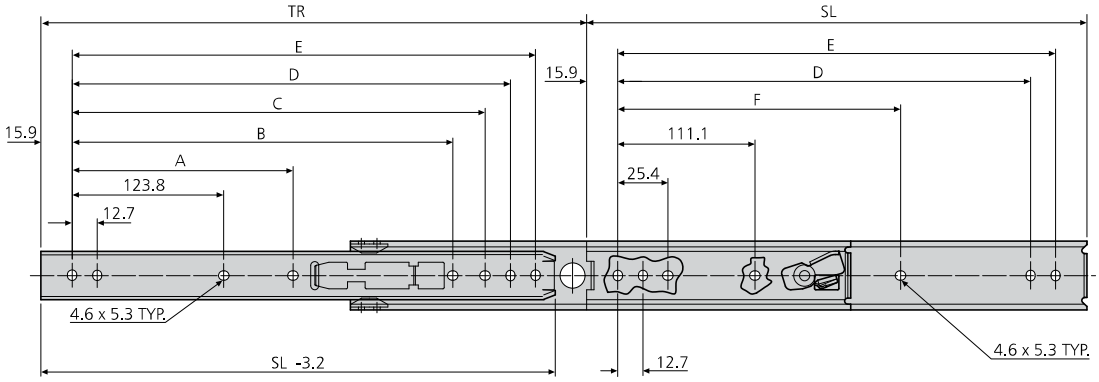

DS0305	mm								kg	
	SL	TR	A	B	C	D	E	F	W	L
DS0305-0012	305	327.0	-	-	-	260.3	273.0	-	1.27	70
DS0305-0014	356	378.0	-	-	298.4	311.1	323.8	-	1.46	68
DS0305-0016	406	429.0	-	-	349.2	361.9	374.6	250.8	1.63	65
DS0305-0018	457	479.5	212.7	-	400.0	412.7	425.4	301.6	1.88	62
DS0305-0020	508	530.5	238.1	365.2	450.8	463.5	476.2	352.4	2.04	57
DS0305-0022	559	581.0	263.5	415.9	501.6	514.3	527.0	403.2	2.29	52
DS0305-0024	610	632.0	288.9	466.7	552.4	565.1	577.8	454.0	2.50	46
DS0305-0026	660	683.0	314.3	517.7	603.2	615.9	628.6	504.8	2.67	41
DS0305-0028	711	733.5	339.7	568.3	654.0	666.7	679.4	555.6	2.89	36

Notes:

- *Fixing recommendation: M4 screw*
- *Max. head. ht. 2.5mm/Ø9.6mm*
- *Load ratings quoted are the maximum for a pair of side mounted slides installed 450mm apart, unless otherwise stated. For more information, refer to 'How to select a slide' section*

Notas:

- *Recomendación de montaje: tornillo M4*
- *Altura máxima de la cabeza 2,5mm/Ø9,6mm*
- *Sin precisión adicional, la capacidad de carga máxima corresponde a un par de guías montada verticalmente y con una distancia entre ellas de 450mm. Para obtener más información, consulte la sección "Selección de guías"*

Note:

- *Consigli per il fissaggio: vite M4*
- *Altezza max. testa della vite 2,5mm/Ø9,6mm*
- *Le portate dichiarate sono il massimo per una coppia di guide montate di lato a 450mm di larghezza a meno che diversamente dichiarato. Per ulteriori informazioni, fare riferimento alla sezione "Selezione guide"*

Accuride reserve the right to alter specifications without notice / Accuride se reserva el derecho de alterar las especificaciones sin aviso previo / Accuride si riserva il diritto di apportare modifiche senza ulteriore comunicazione

DS3031

- High grade stainless steel
- Suitable for use in temperatures up to 300°C
- Load rating up to 75kg
- 100% extension
- 19.1mm slide thickness
- High temperature food-grade grease
- Optional bracket kit for various mounting options
- Ideal for environments where mild steel might be subject to corrosion
- Suitable for flat mounting
- Flat mounting reduces load rating by 75%
- Temperature -20°C to +300°C

10,000

25% kg

- Acero inoxidable de alta calidad
- Para temperaturas de hasta 300°C
- Capacidad de carga hasta 75kg
- 100% extensión
- Espesor de la guía de 19,1mm
- Lubricante de grado alimentario resistente a temperaturas altas
- Kit de escuadras opcional para varias opciones de montaje
- Ideal para entornos en los que el acero dulce podría estar sujeto a corrosión
- Adecuada para montaje horizontal
- El montaje horizontal reduce la capacidad de carga un 75%
- Temperatura de -20C hasta +300C

- Acciaio inossidabile di alta qualità
- Adatto per utilizzi fino a 300 gradi C
- Portata fino a 75kg
- Estrazione 100%
- Spessore guida 19,1mm
- Grasso per alta temperatura food-safe
- Kit di staffe opzionale per diversi tipo di montaggio
- Ideale per ambienti in cui l'acciaio dolce può essere soggetto a corrosione
- Adatta per montaggio in piano
- Il montaggio in piano riduce la portata del 75%
- Temperatura da -20 a +300

Stainless steel
Acero inoxidable
Acciaio inossidabile

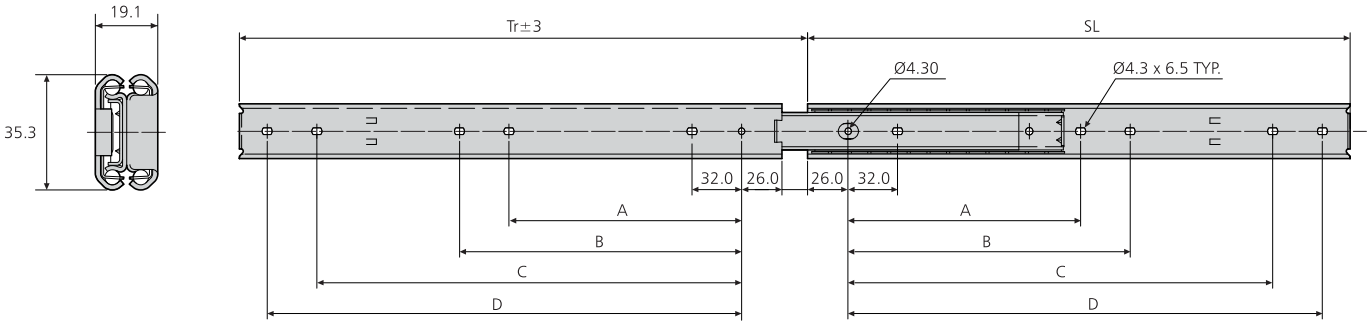

DS63610

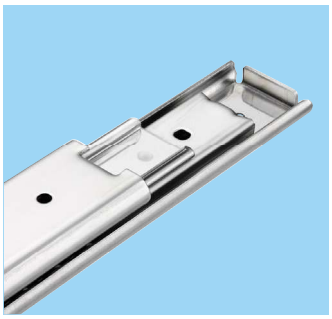

DS3031	mm						kg	
	SL	TR	A	B	C	D	W	L
DS3031-0030	300	317.4	-	-	224.0	256.0	1.53	63
DS3031-0035	350	366.6	-	-	256.0	288.0	1.72	68
DS3031-0040	400	415.8	-	192.0	320.0	352.0	1.91	70
DS3031-0045	450	465.0	-	224.0	352.0	384.0	2.10	75
DS3031-0050	500	514.2	256.0	288.0	416.0	448.0	2.29	70
DS3031-0055	550	563.4	288.0	320.0	480.0	512.0	2.48	65
DS3031-0060	600	612.6	320.0	352.0	512.0	544.0	2.67	63
DS3031-0065	650	661.8	320.0	352.0	576.0	608.0	2.86	60
DS3031-0070	700	711.0	352.0	384.0	608.0	640.0	3.05	55

Accuride reserve the right to alter specifications without notice / Accuride se reserva el derecho de alterar las especificaciones sin aviso previo / Accuride si riserva il diritto di apportare modifiche senza ulteriore comunicazione

Notes:

- *Fixing recommendation: M4 screw*
- *Max. head. ht. 2.5mm/Ø9.6mm*
- *For bracket accessory kit see 'DS63610'*
- *Load ratings quoted are the maximum for a pair of side mounted slides installed 450mm apart, unless otherwise stated. For more information, refer to 'How to select a slide' section*

Notas:

- *Recomendaciones de montaje: tornillo M4*
- *Altura máxima de la cabeza 2,5mm/Ø9,6mm*
- *Para el juego de accesorios de escuadras, consúltese "DS63610"*
- *Sin precisión adicional, la capacidad de carga máxima corresponde a un par de guías montada verticalmente y con una distancia entre ellas de 450mm. Para obtener más información, consulte la sección "Selección de guías"*

Note:

- *Consigli per il fissaggio: vite M4*
- *Altezza max. testa della vite 2,5mm/Ø9,6mm*
- *Per il kit accessorio staffe vedere "DS63610"*
- *Le portate dichiarate sono il massimo per una coppia di guide montate di lato a 450mm di larghezza a meno che diversamente dichiarato. Per ulteriori informazioni, fare riferimento alla sezione "Selezione guide"*

Accuride reserve the right to alter specifications without notice / Accuride se reserva el derecho de alterar las especificaciones sin aviso previo / Accuride si riserva il diritto di apportare modifiche senza ulteriore comunicazione

DS3557

- Material: Stainless Steel Grade 316
- Load rating up to 90kg
- 100%+ extension
- 12.7mm slide thickness
- Lock-out
- Pinch free, spring disconnect makes drawer removal and reinsertion easy
- Suitable for flat mounting
- Flat mounting reduces load rating by 75%
- Temperature -20°C to +70°C

- Material: acero inoxidable calidad 316
- Capacidad de carga hasta 90kg
- 100%+ extension
- Espesor de la guía de 12,7mm
- Dispositivo de bloqueo en posición abierta
- La desconexión de resorte sin constricción hace de la extracción y reinserción del cajón una operación fácil
- Adecuada para montaje horizontal
- El montaje horizontal reduce la capacidad de carga un 75%
- Temperatura de -20C hasta +70C

- Materiale: Acciaio inossidabile AISI 316
- Portata fino a 90kg
- Estrazione 100%+
- Spessore guida 12,7mm
- Blocco in posizione aperta
- Lo sgancio antipizzicamento a molla facilita lo smontaggio e rimontaggio del cassetto
- Adatta per montaggio in piano
- Il montaggio in piano riduce la portata del 75%
- Temperatura da -20 a +70

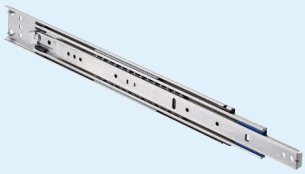

Stainless steel
Acero inoxidable
Acciaio inossidabile

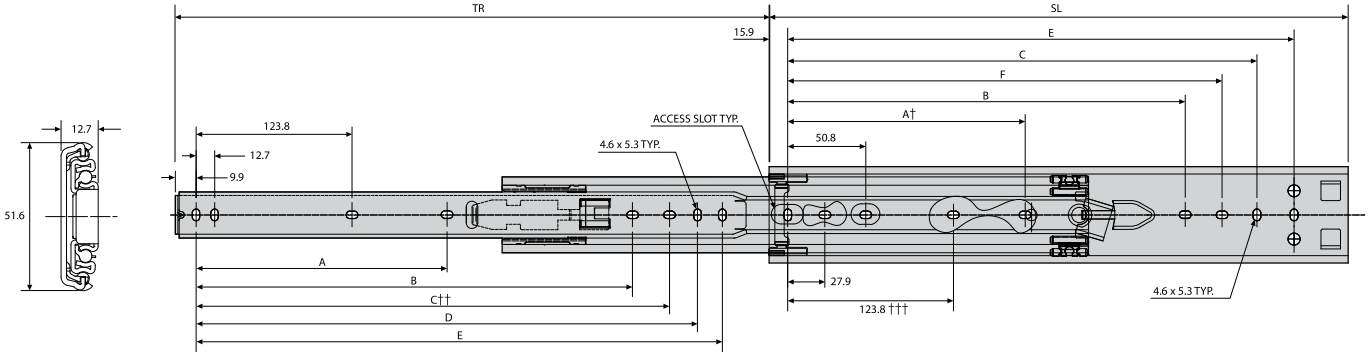

† DS3557-0022, DS3557-0024, DS3557-0026
Outer member//Cuerpo exterior/Membro esterno

†† Hole not available for DS3557-0012
Agujero no disponible para la guía DS3557-0012
Foro non disponibile per DS3557-0012

††† Hole not available for DS3557-0012, DS3557-0014
Agujero no disponible para la guía DS3557-0012, DS3557-0014
Foro non disponibile per DS3557-0012, DS3557-0014

DS3557	mm								kg	
	SL	TR	A	B	C	D	E	F	W	L
DS3557-0012	305	330	-	-	235.0	247.7	260.4	209.6	1.4	56
DS3557-0014	356	381	-	-	285.8	298.5	311.2	260.4	1.6	68
DS3557-0016	406	432	-	-	336.6	349.3	362.0	311.2	1.8	80
DS3557-0018	457	483	177.8	314.4	387.4	400.1	412.8	362.0	2.0	85
DS3557-0020	508	533	203.2	365.3	438.2	450.9	463.6	412.8	2.2	90
DS3557-0022	559	584	228.6	416.1	489.0	501.7	514.4	463.6	2.5	90
DS3557-0024	610	635	254.0	466.9	539.8	552.5	565.2	514.4	2.7	90
DS3557-0026	660	686	279.4	517.7	590.6	603.3	616.0	565.2	2.9	87

Accuride reserve the right to alter specifications without notice / Accuride se reserva el derecho de alterar las especificaciones sin aviso previo / Accuride si riserva il diritto di apportare modifiche senza ulteriore comunicazione

Notes:

- *Fixing recommendations: M4 screw*
- *Max head height 2.5mm/Ø9.6mm*
- *Load ratings quoted are the maximum for a pair of side mounted slides installed 400mm apart. For more information, refer to 'How to select a slide' section*

Notas:

- *Recomendaciones de montaje: tornillo M4*
- *Altura máxima de la cabeza 2,5mm/Ø9,6mm*
- *Sin precisión adicional, la capacidad de carga máxima corresponde a un par de guías montada verticalmente y con una distancia entre ellas de 400mm. Para obtener más información, consulte la sección "Selección de guías"*

Note:

- *Consigli per il fissaggio: vite M4*
- *Altezza max.testa della vite 2,5mm/Ø9,6mm*
- *Le portate dichiarate sono il massimo per una coppia di guide montate di lato a 400mm di larghezza. Per ulteriori informazioni, fare riferimento alla sezione "Selezione guide"*

Accuride reserve the right to alter specifications without notice / Accuride se reserva el derecho de alterar las especificaciones sin aviso previo / Accuride si riserva il diritto di apportare modifiche senza ulteriore comunicazione

DS5334

- High grade stainless steel
- Load rating up to 90kg per pair
- 100%+ extension
- 19.1mm slide thickness
- Ideal for environments where mild steel might be subject to corrosion
- Front disconnect
- Optional bracket kit for various mounting options (DS63610)
- Not suitable for flat mounting
- Temperature -20°C to +70°C

50,000

- Acero inoxidable de alta calidad
- Capacidad de carga hasta 90kg
- 100%+ extensión
- Espesor de la guía de 19,1mm
- Ideal para entornos en los que el acero dulce podría estar sujeto a corrosión
- Dispositivo de desconexión frontal
- Kit de escuadras opcional para varias opciones de montaje (DS63610)
- No adecuada para montaje horizontal
- Temperatura de -20C hasta +70C

- Finitura in acciaio inossidabile
- Portata fino a 90kg
- Estrazione 100%+
- Spessore guida 19,1mm
- Ideale per ambienti in cui l'acciaio dolce può essere soggetto a corrosione
- Sgancio frontale
- Kit di staffe opzionale per diversi tipo di montaggio (DS63610)
- Non adatta per montaggio in piano
- Temperatura da -20 a +70

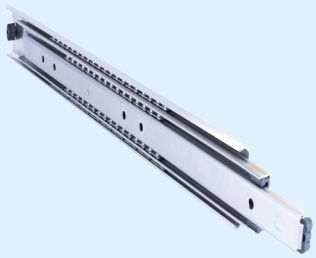

Stainless steel
Acero inoxidable
Acciaio inossidabile

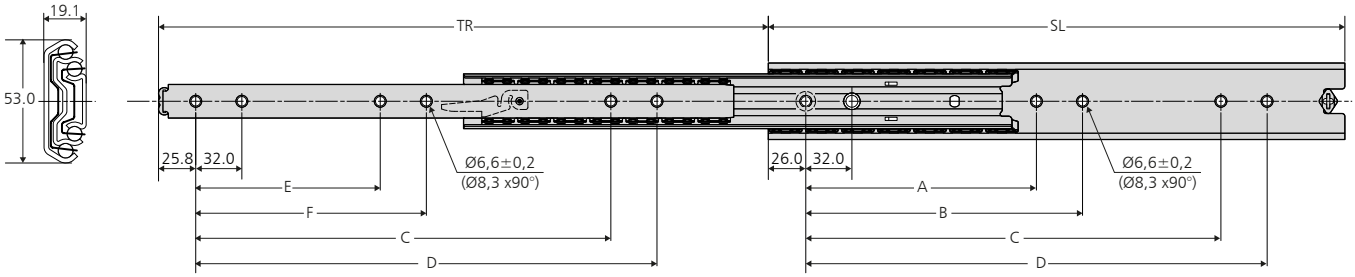

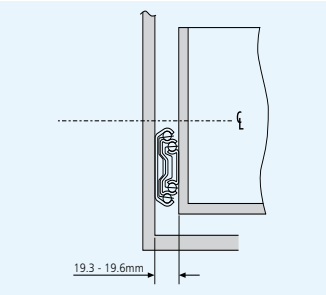

DS63610

DS5334	mm								kg	
	SL	TR	A	B	C	D	E	F	W	L
DS5334-0030	300.0	323.0	-	-	192.0	224.0	-	-	1.66	90
DS5334-0035	350.0	373.0	-	-	224.0	256.0	-	-	1.95	90
DS5334-0040	400.0	423.0	160.0	192.0	288.0	320.0	128.0	160.0	2.25	90
DS5334-0045	450.0	473.0	192.0	224.0	352.0	384.0	160.0	192.0	2.56	90
DS5334-0050	500.0	523.0	192.0	224.0	384.0	416.0	192.0	224.0	2.82	90
DS5334-0055	550.0	573.0	256.0	288.0	448.0	480.0	224.0	256.0	3.12	90
DS5334-0060	600.0	623.0	256.0	288.0	480.0	512.0	256.0	288.0	3.41	90
DS5334-0070	700.0	723.0	288.0	320.0	576.0	608.0	288.0	320.0	4.03	90
DS5334-0080	790.0	803.0	352.0	384.0	672.0	704.0	320.0	352.0	4.52	90

Accuride reserve the right to alter specifications without notice / Accuride se reserva el derecho de alterar las especificaciones sin aviso previo / Accuride si riserva il diritto di apportare modifiche senza ulteriore comunicazione

Notes:

- *Fixing recommendation: M5 countersunk/ 6mm countersunk Euro screw*
- *Vertical (side) mounting only*
- *For bracket accessory kit see 'DS63610'*
- *Load ratings quoted are the maximum for a pair of side mounted slides installed 450mm apart, unless otherwise stated. For more information, refer to 'How to select a slide' section*

Notas:

- *Recomendaciones de montaje: tornillo avellanado M5/tornillo avellanado euro de 6mm*
- *Montaje vertical exclusivamente*
- *Para el juego de accesorios de escuadras, consúltese "DS63610"*
- *Sin precisión adicional, la capacidad de carga máxima corresponde a un par de guías montada verticalmente y con una distancia entre ellas de 450mm. Para obtener más información, consulte la sección "Selección de guías"*

Note:

- *Consigli per il fissaggio: vite M5 a testa svasata/ vite Euro a testa svasata da 6mm*
- *Solo montaggio verticale*
- *Per il kit accessorio staffe vedere "DS63610"*
- *Le portate dichiarate sono il massimo per una coppia di guide montate di lato a 450mm di larghezza a meno che diversamente dichiarato. Per ulteriori informazioni, fare riferimento alla sezione "Selezione guide"*

Accuride reserve the right to alter specifications without notice / Accuride se reserva el derecho de alterar las especificaciones sin aviso previo / Accuride si riserva il diritto di apportare modifiche senza ulteriore comunicazione