# Chiusure a compressione **62**

## Piccola · Serie Lift & Turn · Modello a filo · Serraggio regolabile

- **Basso profilo**
- **Fácil ajuste del agarre**
- **Azionamento intuitivo**

### Materiali e finiture

Lega di zinco, a polvere o cromata, e acciaio zincato

### Dati prestazionali

Carico statico max: 220N

### Note sulla tenuta

* Richiede la sigillatura della filettatura delle viti di montaggio

### Note sull'installazione

**Vite e rondella di bloccaggio complessivo M4 x 10. Per una gamma di spessori di porta superiore a 3, calcolare la lunghezza della vite usando la formula seguente:
Spessore porta +7

***Aggiungere 0,4 allo spessore della porta se si utilizza la guarnizione per lo scodellino

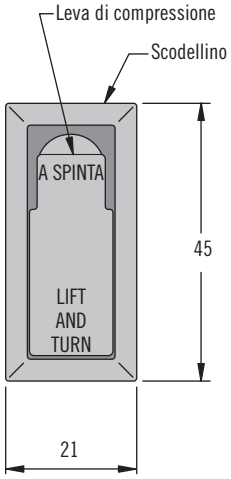


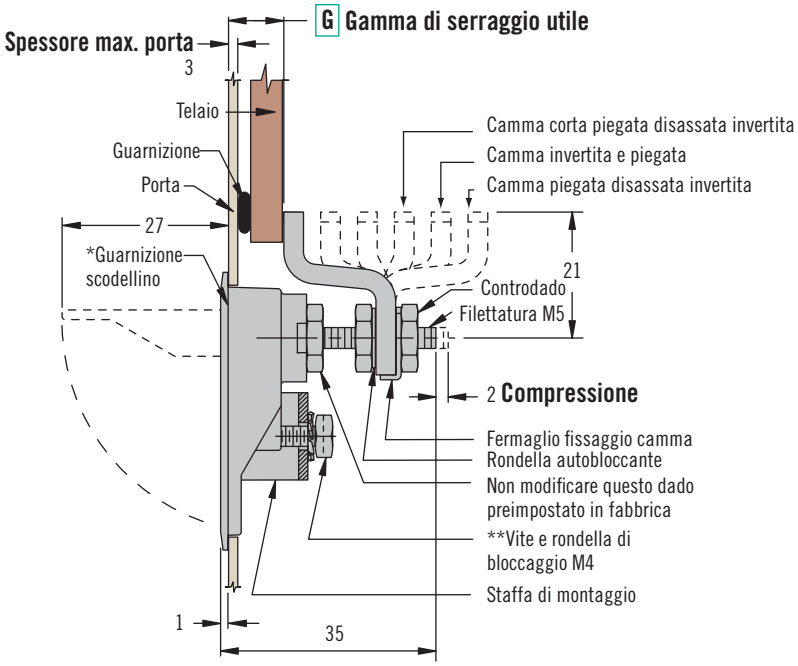


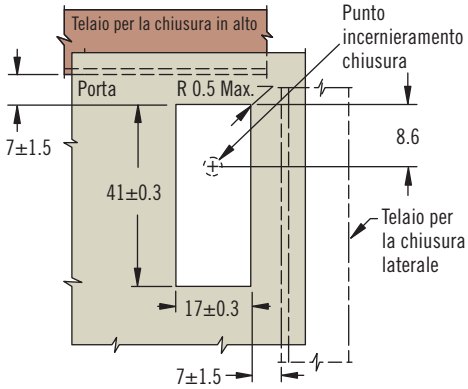


DIMENSIONE REALE

### Selezione del numero di parte

Vedi Tabella

**62 - 7 S - G F**

**S Opzione di tenuta**
- **0** Senza guarnizione
- **4** Guarnizione fornita v. *tenuta e ***note sull'installazione

**F Finitura**
- **1** Cromo lucido
- **2** Cromo spazzolato
- **5** Rivestimento a polvere nera

| G Serraggio utile | Min. | Max. | Tipo di camma |
|---|---|---|---|
| 1 | 4.5 | 10.5 | Camma piegata disassata in avanti |
| | 34.5 | 40.5 | Camma piegata disassata invertita |
| 2 | 10.5 | 16.5 | Camma piegata in avanti |
| | 28.5 | 34.5 | Camma invertita e piegata |
| 3 | 16.5 | 22.5 | Camma corta piegata disassata, in avanti |
| | 22.5 | 28.5 | Camma corta piegata disassata, invertita |

*Altre opzioni disponibili. Per informazioni complete relative a opzioni disponibili, numeri di parte, istruzioni per l'installazione e specifiche dei prodotti, visitare*

INFO CLIC **www.southco.com/62**

Le dimensioni sono espresse in millimetri salvo diversa indicazione

southco® CONNECT · CREATE · INNOVATE

# Chiusure a compressione **62**

## Media · Serie Lift & Turn · Modello a filo · Serraggio regolabile

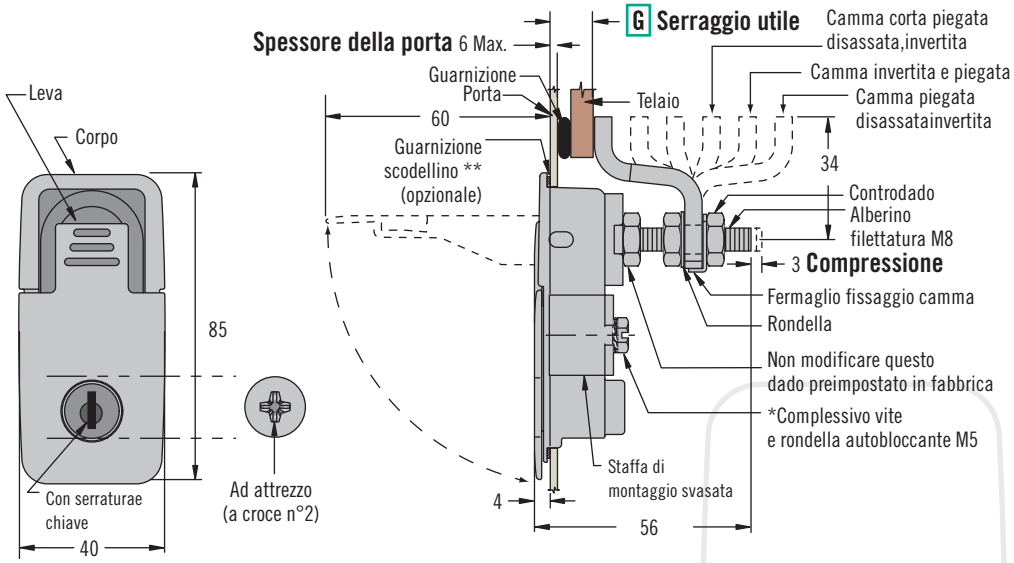


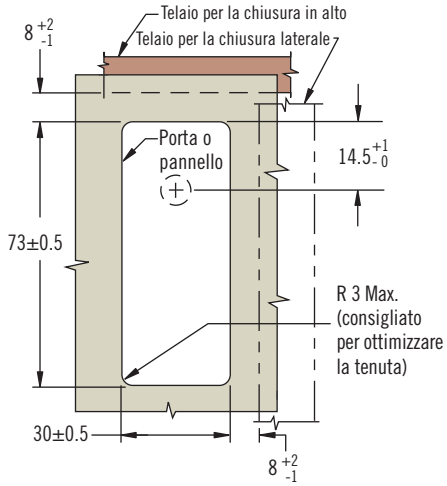


DIMENSIONE REALE

| G Serraggio utile | Min. | Max. | Tipo di camma |
|---|---|---|---|
| 1 | 6 | 16 | Camma piegata disassata in avanti |
| | 56 | 66 | Camma piegata disassata invertita |
| 2 | 16 | 26 | Camma piegata in avanti |
| | 46 | 56 | Camma invertita e piegata |
| 3 | 26 | 36 | Camma corta piegata disassata, in avanti |
| | 36 | 46 | Camma corta piegata disassata, invertita |

**62 - 4 L - G F 1 - P**

**L Tipi di serratura**
- **0** Senza serratura
- **2** Con serratura e senza protezione antipolvere chiave uguale CH751
- **3** Ad attrezzo a croce n°2
- **20** Incavo esagonale da 4 mm
- **21** Con serratura senza cilindro (ordinare separatamente, Vedi pagina 158)

**P Opzioni di imballaggio**
- **3** Strati imballati
- **2** Imballati individualmente

**F Finitura**
- **0** Cromo lavorato
- **1** Cromo lucido
- **5** Rivestimento a polvere nera

Le dimensioni sono espresse in millimetri salvo diversa indicazione

- **Basso profilo**
- **Azionamento intuitivo**
- **Omologazione EN 45545-3 E30**

### Materiali e finiture
Lega di zinco, a polvere o cromata, e acciaio zincato

### Dati prestazionali
Carico statico max: 440 N

### Note sulla tenuta
La tenuta ambientale si ottiene utilizzando una guarnizione per lo scodellino e sigillando le filettature delle viti di montaggio.

### Note sull'installazione
*Complessivo vite e rondella di bloccaggio
Per una gamma di spessori di porta superiore a 6, calcolare la lunghezza della vite usando la formula seguente:
Spessore porta +10

**Aggiungere 0,4 allo spessore della porta se si utilizza la guarnizione dello scodellino

### Accessori
Guarnizione scodellino:
Numero di parte: 62-973-431

### Chiavi
Vedi pagina 90

### Note
Per selezionare i cilindri e visionare una presentazione completa del sistema *SOUTHCO®* Key-Choice Vedi pagina 158

### Selezione del numero di parte
Vedi Tabella

*Altre opzioni disponibili. Per informazioni complete relative a opzioni disponibili, numeri di parte, istruzioni per l'installazione e specifiche dei prodotti, visitare*

INFO CLIC **www.southco.com/62**

southco® CONNECT · CREATE · INNOVATE

# Chiusure a compressione **62**

## Grande · Serie Lift & Turn · Modello a filo · Serraggio regolabile

- **Basso profilo**
- **Facile regolazione del serraggio**
- **Azionamento intuitivo**

### Materiali e finiture

Lega di zinco, cromo spazzolato e acciaio zincato

### Dati prestazionali

Carico statico max: 1250 N

### Note sull'installazione

*Complessivo vite e rondella autobloccante 5/16-18UNC x 3/4. Per una gamma di spessori di porta superiori a 6, calcolare la lunghezza della vite usando la formula seguente:
Spessore porta +7

### Accessori

Attuatore per complessivi di chiusura a tre punti (ordinare separatamente)
Numero di parte: 62-19-501-15

### Chiavi

Vedi pagina 90

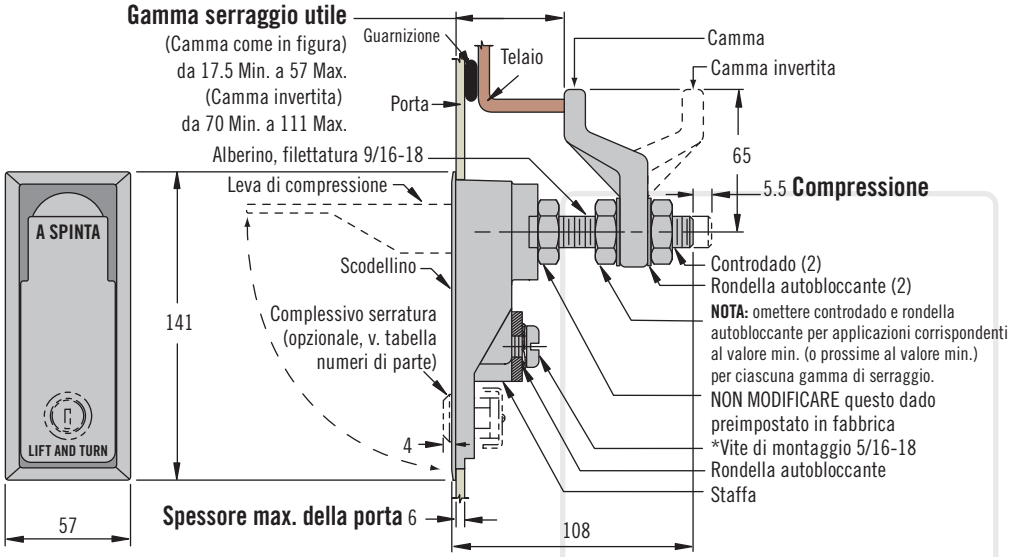


DIMENSIONE REALE

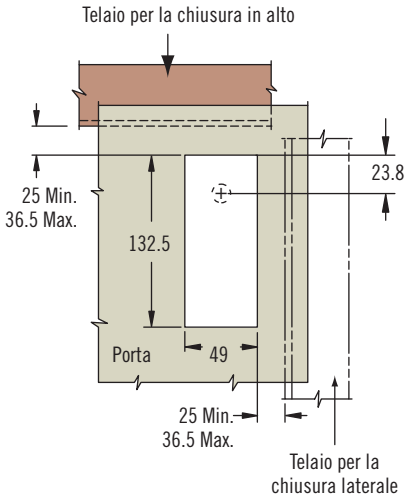


### Selezione del numero di parte

Vedi Tabella

**H** **Tipo di testa**
**0** Senza serratura
**1** Modello a serratura con chiave uguale CH751 (due chiavi piatte fornite)

**62 - 10 - 8 H 1 - 20**

*Altre opzioni disponibili. Per informazioni complete relative a opzioni disponibili, numeri di parte, istruzioni per l'installazione e specifiche dei prodotti, visitare*
INFO CLIC
*www.southco.com/62*

Le dimensioni sono espresse in millimetri salvo diversa indicazione

southco®
CONNECT · CREATE · INNOVATE

# Chiusure a compressione **62**

## Miniatura · Serie Lift & Turn · Modello con impugnatura · Serraggio regolabile

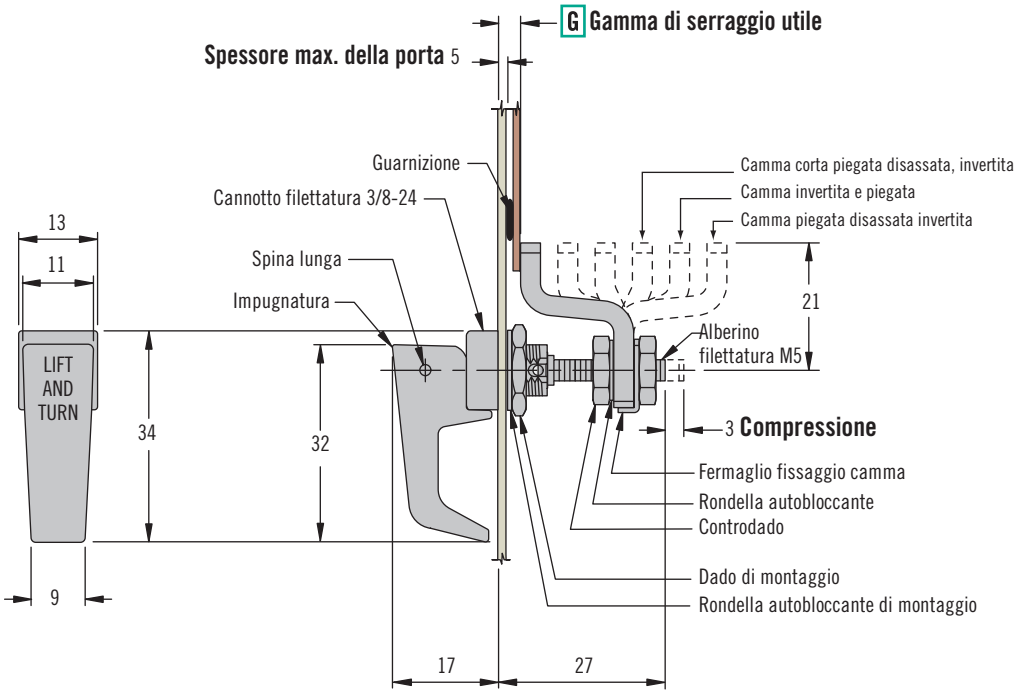





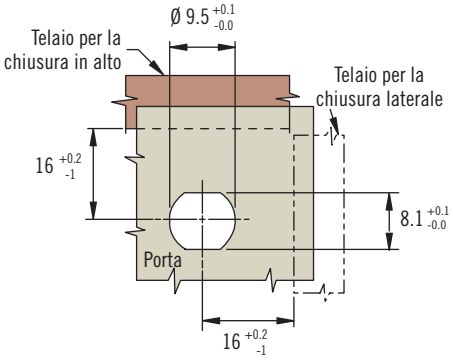


- **Facile regolazione del serraggio**
- **Funzionamento intuitivo**

### Materiali e finiture

Lega di zinco, a polvere o cromata, e acciaio zincato

### Dati prestazionali

Carico statico max: 220 N

### Selezione del numero di parte

Vedi Tabella

**62 - 20 - G F**

**F Finitura**

1 Cromo lucido
5 Rivestimento a polvere nera

| G Serraggio utile | Min. | Max. | Tipo di camma |
|---|---|---|---|
| 1 | 0 | 4 | Camma piegata disassata in avanti |
| | 28 | 34 | Camma piegata disassata invertita |
| 2 | 4 | 10 | Camma piegata in avanti |
| | 22 | 28 | Camma invertita e piegata |
| 3 | 10 | 16 | Camma corta piegata disassata, in avanti |
| | 16 | 22 | Camma corta piegata disassata, invertita |

*Altre opzioni disponibili. Per informazioni complete relative a opzioni disponibili, numeri di parte, istruzioni per l'installazione e specifiche dei prodotti, visitare*

INFO CLIC

***www.southco.com/62***

southco® CONNECT · CREATE · INNOVATE

Le dimensioni sono espresse in millimetri salvo diversa indicazione

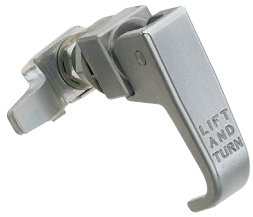


# Chiusure a compressione **62**

## Piccola · Serie Lift & Turn · Modello con impugnatura · Serraggio regolabile

- **Facile regolazione del serraggio**
- **Funzionamento intuitivo**

### Materiali e finiture

Lega di zinco, a polvere o cromata, e acciaio zincato

### Dati prestazionali

Carico statico max: 550 N

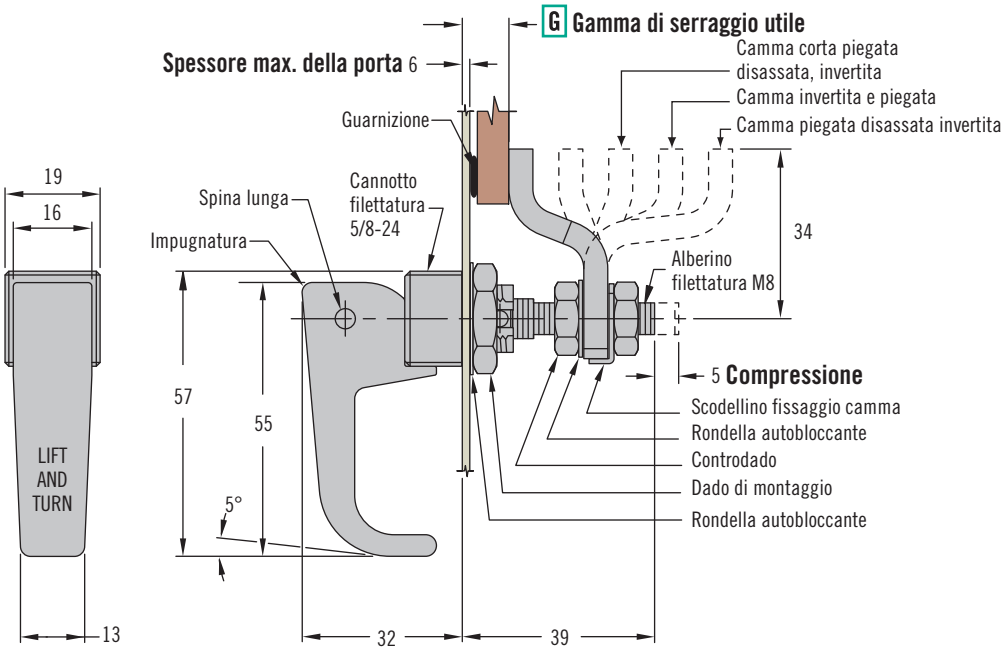


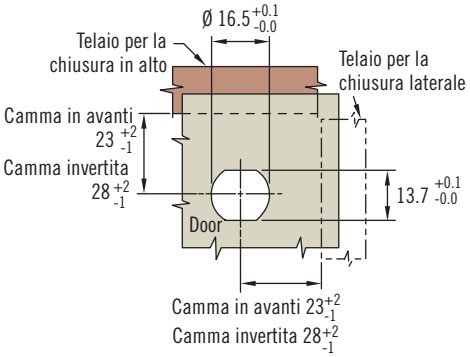





### Selezione del numero di parte

Vedi Tabella

**62 - 10 - G F**

**F Finitura**

1 cromo lucido
2 cromo spazzolato
3 Naturale con rivestimento protettivo chimico
5 Rivestimento a polvere nera

| G Serraggio utile | Min. | Max. | Tipo di camma |
|---|---|---|---|
| 1 | 42 | 52 | Camma piegata disassata invertita |
| 2 | 2 | 12 | Camma piegata in avanti |
| | 32 | 42 | Camma invertita e piegata |
| 3 | 12 | 22 | Camma corta piegata disassata, in avanti |
| | 22 | 32 | Camma corta piegata disassata, invertita |

*Altre opzioni disponibili. Per informazioni complete relative a opzioni disponibili, numeri di parte, istruzioni per l'installazione e specifiche dei prodotti, visitare*

INFO CLIC

***www.southco.com/62***

Le dimensioni sono espresse in millimetri salvo diversa indicazione

southco®
CONNECT · CREATE · INNOVATE

# Chiusure a compressione **62**

## Media · Serie Lift & Turn · Modello con impugnatura · Serraggio regolabile

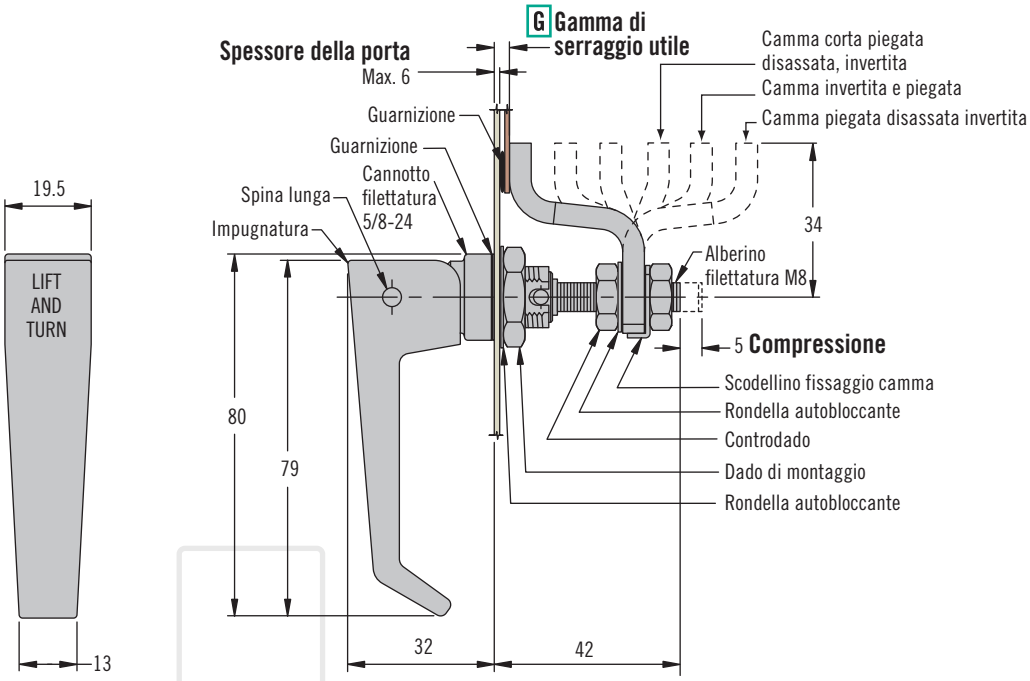

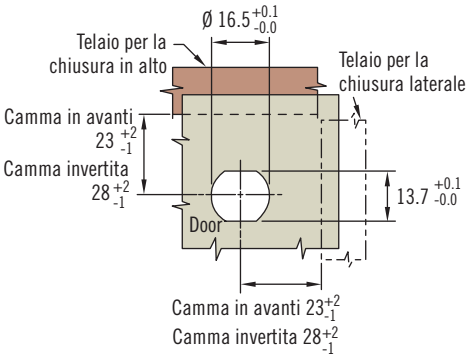


- **Facile regolazione del serraggio**
- **Funzionamento intuitivo**

### Materiali e finiture

Lega di zinco, a polvere o cromata, e acciaio zincato

### Dati prestazionali

Carico statico max: 670 N

### Note

Disponibile in misure più grandi, visitare www.southco.com/62

### Selezione del numero di parte

Vedi Tabella

**62 - 30 - G F**

**F Finitura**
1 Cromo lucido
2 Cromo spazzolato
5 Rivestimento a polvere nera

| G Serraggio utile | Min. | Max. | Tipo di camma |
|---|---|---|---|
| 1 | 0 | 5 | Camma piegata disassata in avanti |
| | 45 | 55 | Camma piegata disassata invertita |
| 2 | 5 | 15 | Camma piegata in avanti |
| | 35 | 45 | Camma invertita e piegata |
| 3 | 15 | 25 | Corta in avanti |
| | 25 | 35 | Corta invertita |

southco® CONNECT · CREATE · INNOVATE

Le dimensioni sono espresse in millimetri salvo diversa indicazione

*Altre opzioni disponibili. Per informazioni complete relative a opzioni disponibili, numeri di parte, istruzioni per l'installazione e specifiche dei prodotti, visitare*

INFO CLIC

*www.southco.com/62*

# Chiusure a compressione 62 Southco® Lift & Turn

southco®

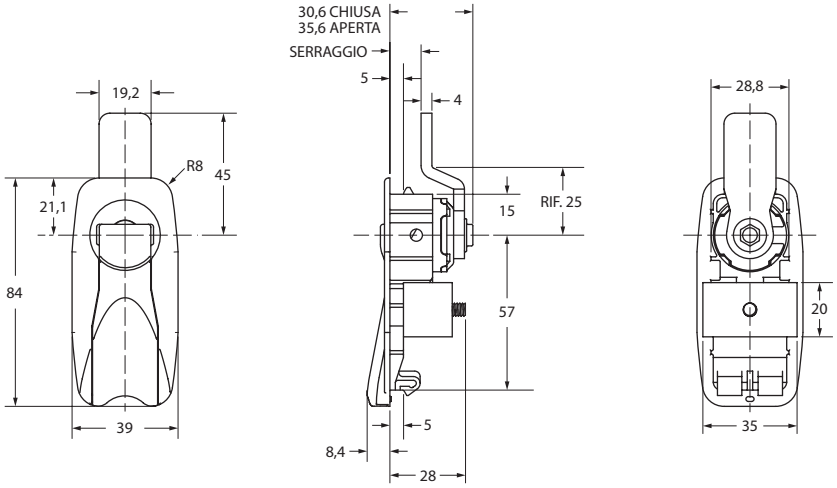


La chiusura composita Lift and Turn è la soluzione ideale per impieghi da leggeri a mediamente gravosi. I componenti principali sono realizzati in plastica per ridurre il peso di questa chiusura senza comprometterne le eccellenti caratteristiche di robustezza. Una volta sollevata, la leva può essere ruotata di 360° per portare la camma dietro al supporto in una qualunque delle tre posizioni a 90°. Una volta abbassata, la leva torna a filo con il corpo della chiusura esercitando una trazione assiale e bloccando il dispositivo con un'azione di clampaggio sopra il punto morto.

La chiusura si fissa al pannello mediante una staffa di montaggio adattabile a vari spessori. Per pannelli di 5 mm di spessore viene fornita l'opzione con installazione a scatto. Utilizzando camme con distanze diverse rispetto alla mezzeria, questa chiusura può facilmente essere adattata ad un'ampia gamma di serraggi.

## Caratteristiche

- Ampia gamma di applicazioni
  La chiusura è adatta a pannelli di spessore compreso tra 0.5 mm e 9.0 mm e permette un serraggio compreso tra 10.5 mm e 49.4 mm.
- Chiusura e compressione a doppia azione
  Garantisce il bloccaggio sicuro di porte e pannelli dotati di guarnizioni e tenute
- Nessuna regolazione necessaria dopo il montaggio
  Il design a camma fissa previene errori di impostazione del serraggio
- 4 posizioni di montaggio della camma
  La camma può essere montata a 90° / 180° / 270° / 360° rispetto alla mezzeria del corpo della chiusura per consentire un'ampia varietà di posizioni di montaggio
- Robusta costruzione in poliammide
  I componenti principali sono realizzati in nailon ad alta resistenza per garantire la lunga durata del prodotto  Il materiale ha un grado di infiammabilità V2 secondo quanto definito dallo standard UL94

## Applicazioni tipiche

- Porte e pannelli di accesso laterali di stazioni radio base per le telecomunicazioni
- Armadi elettrici per quadri di distribuzione
- Rack e armardi per server
- Sportelli e pannelli di macchine da giochi
- Armadi di apparecchiature per il controllo HVAC
- Armadietti di sicurezza per stazioni/cantieri
- Armadi/armadietti di treni/imbarcazioni/ veicoli commerciali

**Note:**

1. *Dimensioni del foro del pannello: 73 mm x 30 mm per panelli di spessore compreso tra 0.5 mm e 5.0 mm; 75 mm x 30 mm per panelli di spessore compreso tra 5.1 mm e 9.0 mm.*
2. *Dispositivo illustrato in posizione di chiusura.*

## Selezione delle parti

Corpo e camma da ordinarsi separatamente. Scegliere la camma in base alla gamma di serraggio richiesta per l'applicazione.

### Corpo chiusura

| Numero di parte | 62-424-700 |
|---|---|

### Camma

| Gamma serraggio (mm) | Piegatura camma (mm) | Numero di parte camma |
|---|---|---|
| da 10.5 a 12.4 | -14 | E5-6003 |
| da 12.5 a 14.4 | -12 | E5-6004 |
| da 14.5 a 16.4 | -10 | E5-6005 |
| da 16.5 a 19.4 | -8 | E5-6006 |
| da 20.5 a 21.4 | -4 | E5-6008 |
| da 21.5 a 23.4 | -2 | E5-6009 |
| da 23.5 a 25.4 | piatta | E5-6010 |
| da 25.5 a 27.4 | 2 | E5-6011 |
| da 27.5 a 29.4 | 4 | E5-6012 |
| da 29.5 a 30.4 | 6 | E5-6013 |
| da 31.5 a 33.4 | 8 | E5-6014 |
| da 33.5 a 35.4 | 10 | E5-6015 |
| da 35.5 a 37.4 | 12 | E5-6016 |
| da 37.5 a 39.4 | 14 | E5-6017 |
| da 39.5 a 40.4 | 16 | E5-6018 |
| da 41.5 a 43.4 | 18 | E5-6019 |
| da 43.5 a 45.4 | 20 | E5-6020 |
| da 45.5 a 47.4 | 22 | E5-6021 |
| da 47.5 a 49.4 | 24 | E5-6022 |

Tutte le dimensioni riportate in questa pagina sono espresse in millimetri.

# Southco®- Chiusure a compressione

## Chiusure Lift and Turn, con maniglia

- **Chiusure Serie Media e Serie Grande**
- **Utilizzare l'attuatore per le chiusure di Serie Grande a 3 punti (vd. Pg. 160-164)**

### Serie Media

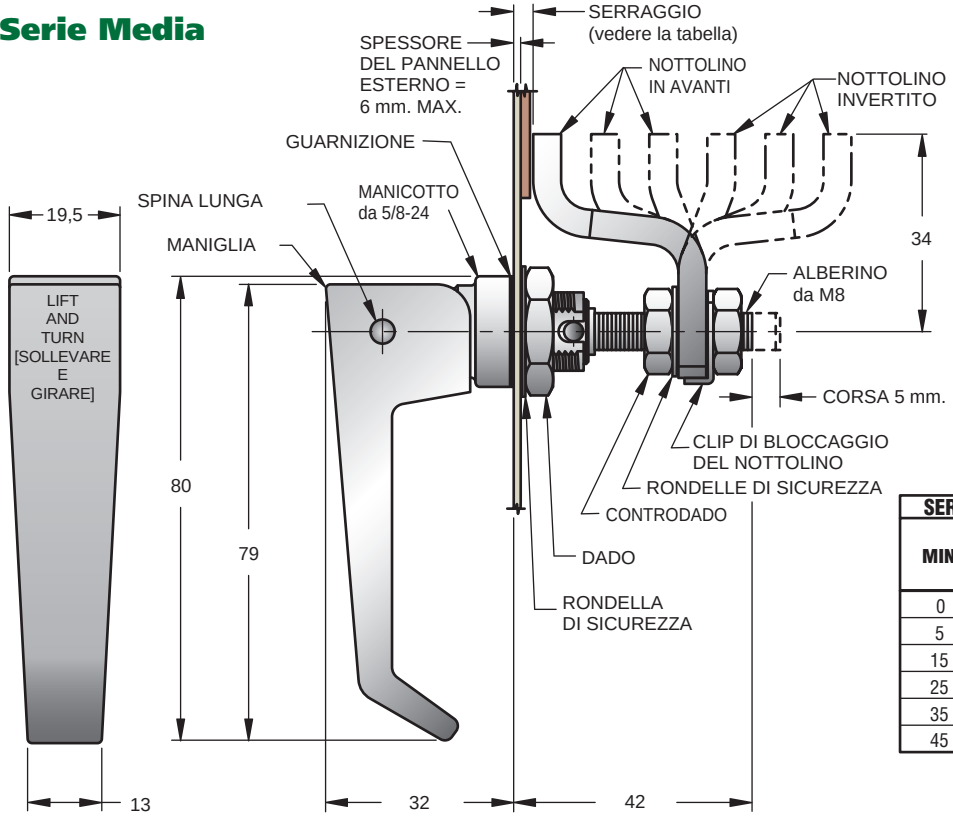


| SERRAGGIO | | NUMERO DI PARTE | | |
|---|---|---|---|---|
| MIN. | MAX. | CROMATO LUCIDO | CROMATO RUVIDO | RIVESTIMENTO NERO |
| 0 | 5 | 62-30-**11** ● | 62-30-**12** ● | 62-30-**15** ● |
| 5 | 15 | 62-30-**21** ● | 62-30-**22** ● | 62-30-**25** ● |
| 15 | 25 | 62-30-**31** ● | 62-30-**32** ● | 62-30-**35** ● |
| 25 | 35 | 62-30-**31** ● | 62-30-**32** ● | 62-30-**35** ● |
| 35 | 45 | 62-30-**21** ● | 62-30-**22** ● | 62-30-**25** ● |
| 45 | 55 | 62-30-**11** ● | 62-30-**12** ● | 62-30-**15** ● |

### Serie Grande

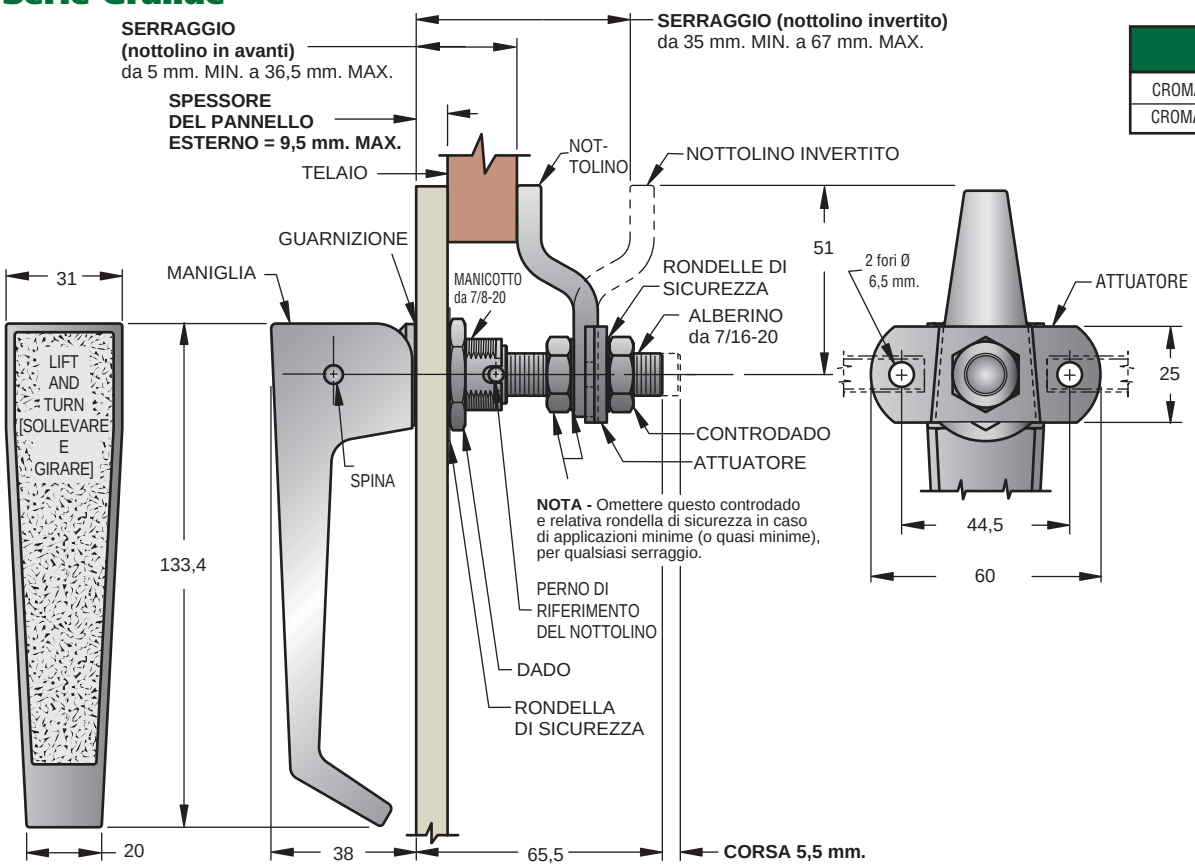


| NUMERO DI PARTE | |
|---|---|
| CROMATO LUCIDO | 62-10-603-**10** ● |
| CROMATO RUVIDO | 62-10-603-**20** ● |



• I prodotti contrassegnati con questo simbolo sono a stock salvo venduto presso una o più sedi Southco. Se i prodotti non sono disponibili nello stabilimento più vicino, occorre preventivare un certo tempo per la spedizione da un altro stabilimento.

## Installazione

1. Inserire nel foro asolato la maniglia in posizione chiusa (come illustrato al punto successivo). Tale orientamento del foro è preferibile per tutte le posizioni di chiusura.

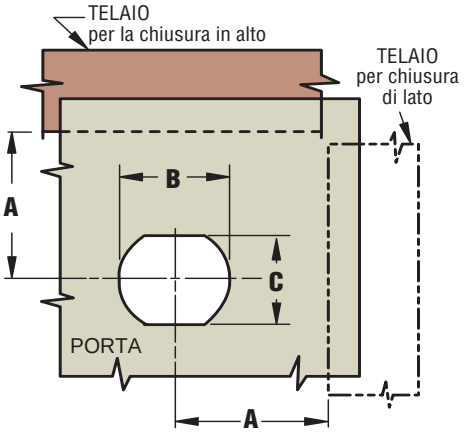


| DIMEN-SIONI | SERIE | |
|---|---|---|
| | MEDIA | GRANDE |
| A | $23^{+2}_{-1}$ NOTTOLINO IN AVANTI | 41 MIN. 47,5 MAX. |
| | $28^{+2}_{-1}$ NOTTOLINO INVERTITO | |
| B | Ø $16{,}5^{+0{,}1}_{-0{,}0}$ | Ø $22^{+0{,}2}_{-0{,}0}$ |
| C | $13{,}7^{+0{,}1}_{-0{,}0}$ | $19^{+0{,}2}_{-0{,}0}$ |

2. Assemblare come da illustrazione.

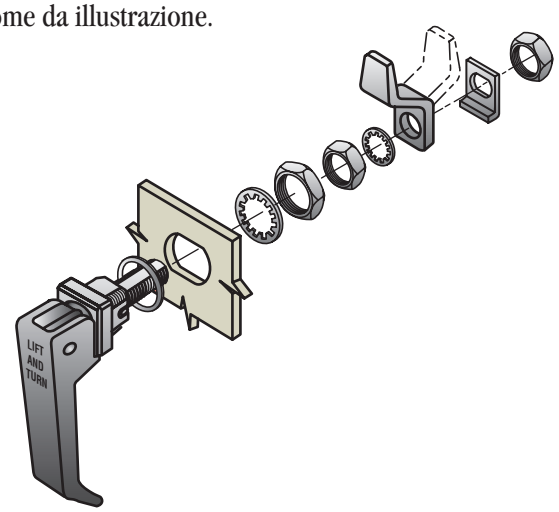


3. Il nottolino va regolato in modo da ottenere il **SERRAGGIO** con la porta aperta e la maniglia nella posizione **CHIUSA**. Usare due chiavi inglesi per serrare i controdadi.

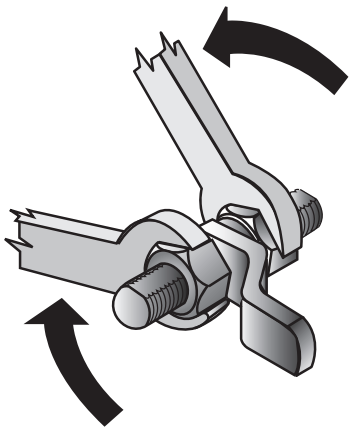

## Materiali e finitura

MANIGLIA e MANICOTTO: zinco pressofuso (vedere la tabella)
RONDELLA e MOLLA: acciaio inox 302 passivato
O-RING: gomma buna-N naturale
SPINA LUNGA ed ALBERINO: acciaio inox 303 passivato o passivato con rivestimento organico nero
GUARNIZIONE: fibra, naturale
PERNO DI RIFERIMENTO DEL NOTTOLINO: acciaio inox 303 naturale o con rivestimento organico nero

**Serie media**
BUSSOLA: alluminio 6262 naturale o con rivestimento organico nero
DADI: acciaio a basso contenuto di carbonio zincato, cromato più guarnizione di tenuta
NOTTOLINO e CLIP DI BLOCCAGGIO DEL NOTTOLINO: acciaio 1010 zincato, cromato più guarnizione di tenuta

**Serie grande**
NOTTOLINO ed ATTUATORE: acciaio 1010 zincato e passivato brillante
RONDELLA: acciaio inox 303 passivato
BUSSOLA: alluminio 6262 naturale
DADO: ottone zincato, cromato più guarnizione di tenuta
RONDELLE DI SICUREZZA: acciaio per molle, zincato e passivato brillante
CONTRODADI: acciaio a basso contenuto di carbonio, zincato e passivato brillante

## Indicazioni sulla resistenza del prodotto

(per assisterVi nella scelta del prodotto, sono disponibili campionature di prova)

**Serie media**
Carico massimo di funzionamento: 670 N
Carico di rottura medio: 1100 N

**Serie grande**
Carico massimo di funzionamento: 890 N
Carico di rottura medio: 1550 N

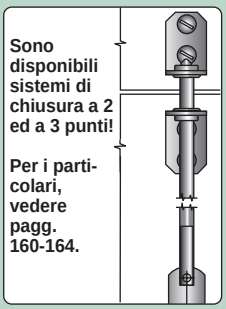


**Nota** - Per ulteriori informazioni, relative alle maniglie senza dicitura, contattare Southco.

Le dimensioni senza tolleranze sono riportate solamente a titolo di riferimento.



• I prodotti contrassegnati con questo simbolo sono a stock salvo venduto presso una o più sedi Southco. Se i prodotti non sono disponibili nello stabilimento più vicino, occorre preventivare un certo tempo per la spedizione da un altro stabilimento.

# Southco®- Chiusure a compressione

## Chiusure Lift and Turn, con maniglia

- **Ideali per impieghi pesanti**
- **Staffa per lucchetto opzionale**
- **Utilizzo con attuatore per le chiusure grandi a 3 punti (vd. Pg. 160-164)**

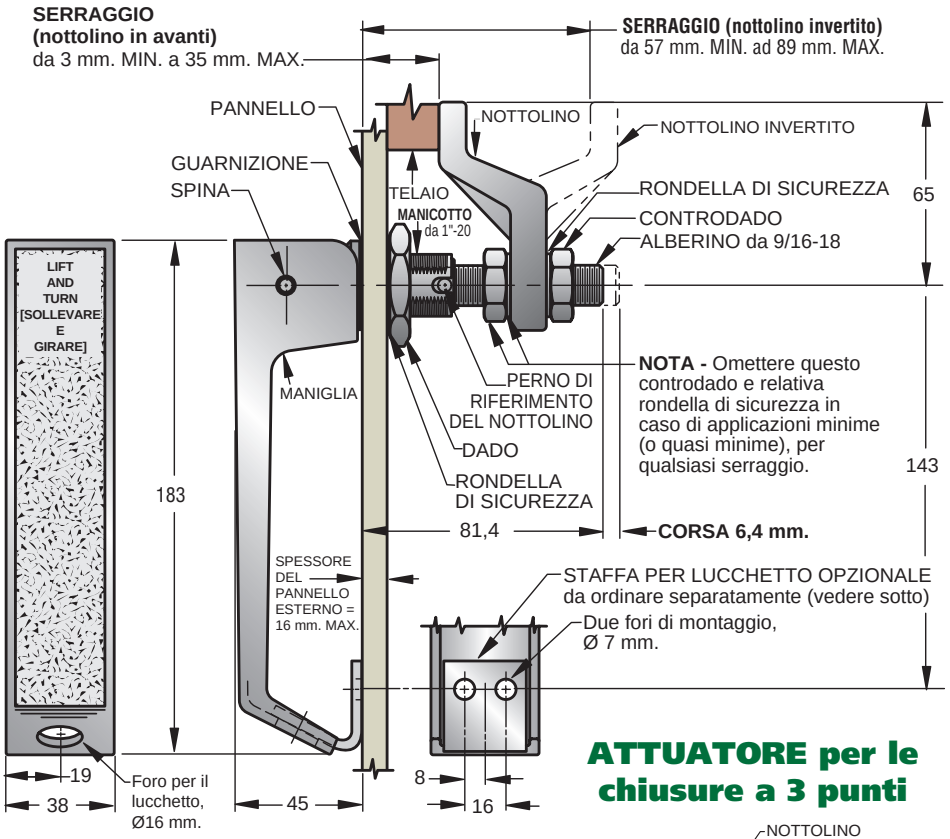


Sono disponibili sistemi di chiusura a 2 ed a 3 punto!
Per i particolari, vedere pagg. 160-164

### ATTUATORE per le chiusure a 3 punti

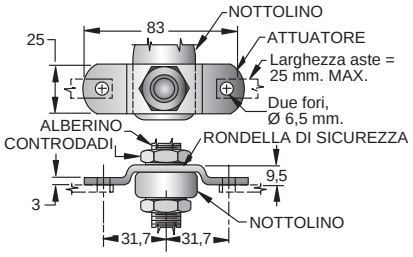


### Materiali e finitura

MANIGLIA e MANICOTTO: zinco pressofuso cromato
DADO e NOTTOLINO: zinco pressofuso con rivestimento chimico protettivo
GUARNIZIONE: fibra, naturale
MOLLA e RONDELLA: acciaio inox 302 passivato
O-RING: gomma buna-N naturale
SPINA LUNGA: acciaio inox 303 naturale
PERNO DI RIFERIMENTO DEL NOTTOLINO: acciaio 1213 zincato e passivato brillante
ALBERINO e BUSSOLA: acciaio a basso contenuto di carbonio, zincato e passivato brillante
CONTRODADI: acciaio a basso contenuto di carbonio, zincato e passivato giallo
RONDELLE DI SICUREZZA: acciaio per molle, zincato e passivato giallo
RONDELLE DI SICUREZZA DEL NOTTOLINO: acciaio per molle, zincato e passivato brillante

STAFFA OPZIONALE DEL LUCCHETTO: acciaio inox 302 passivato

**SISTEMI DI CHIUSURA A 3 PUNTI**
ATTUATORE: acciaio 1010 zincato e passivato brillante

### Indicazioni sulla resistenza del prodotto

(per assisterVi nella scelta del prodotto, sono disponibili campionature di prova)

Carico massimo di funzionamento: 1250 N
Carico di rottura medio: 2200 N

| NUMERO DI PARTE | |
|---|---|
| Gruppo maniglia | 62-10-503-10 • |
| Staffa del lucchetto | 62-36-501-24 • |
| ATTUATORE | 62-19-501-15 • |

## Installazione

1. Inserire nel foro asolato la maniglia in posizione chiusa (come illustrato al punto successivo). Tale orientamento del foro è preferibile per tutte le posizioni di chiusura.

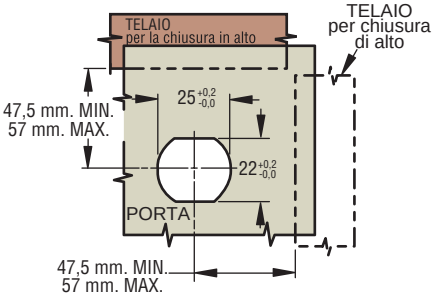


2. Assemblare come da illustrazione.

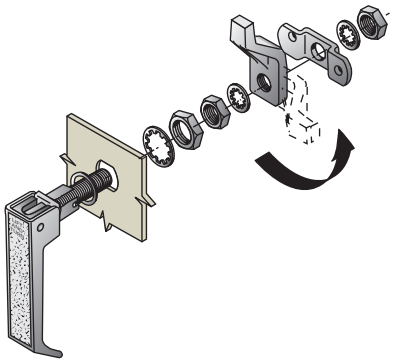

3. Il nottolino va regolato in modo da ottenere il **SERRAGGIO** con la porta aperta e la maniglia nella posizione **CHIUSA**. Usare due chiavi inglesi per serrare i controdadi.

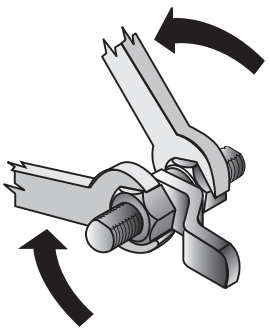

Le dimensioni senza tolleranze sono riportate solamente a titolo di riferimento.

• I prodotti contrassegnati con questo simbolo sono a stock salvo venduto presso una o più sedi Southco. Se i prodotti non sono disponibili nello stabilimento più vicino, occorre preventivare un certo tempo per la spedizione da un altro stabilimento.