Chiusure a compressione **57**

Autoregolanti · Serie a molla

- **Disponibile in quattro misure**
- **Installazione a tre fori**
- **Tollerano variazioni di serraggio**

Materiali e finiture

Acciaio zincato o acciaio inox

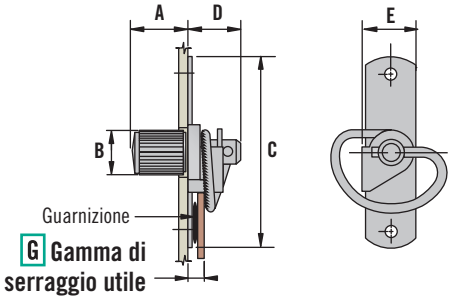

Dimensione	A	B	C	D	E
Piccolissima	11.9 Max.	13.5 Max.	27	7.5	8.5
Piccola	15.1 Max.	14.7 Max.	39.7	11.1	11.6
Medio	19.1 Max.	24.1 Max.	58.7	17.5	17.5
Grande	26.2 Max.	28.2 Max.	88.9	25	26.2

Pomello in nailon

Zigrinato

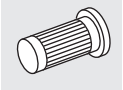

Barra a T

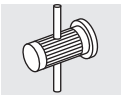

A taglio

Esagonale incassata

Ad attrezzo

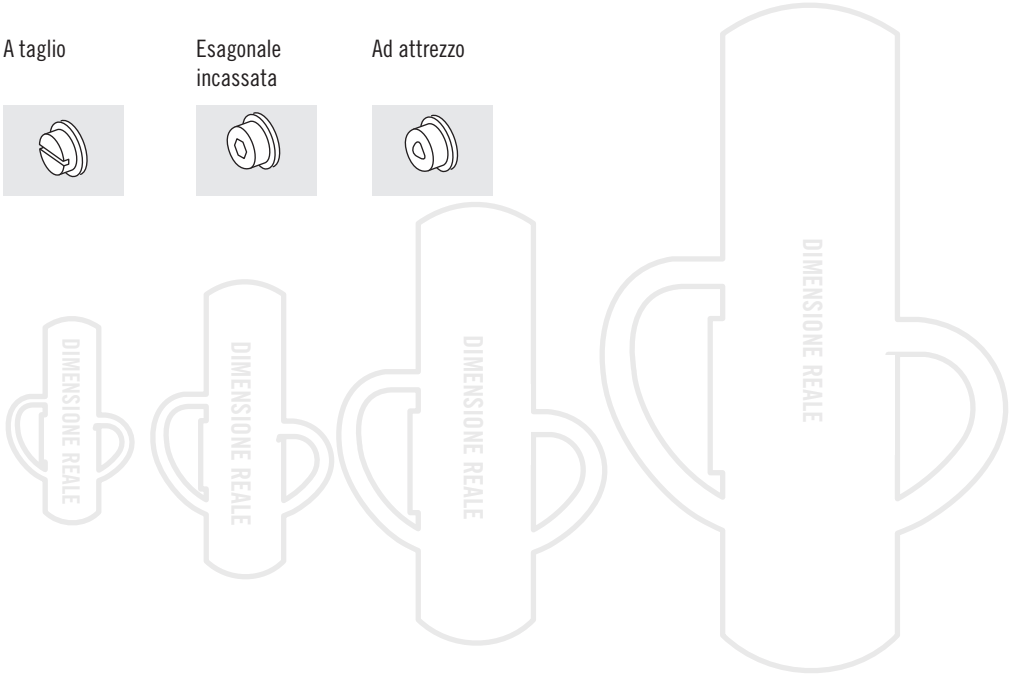

Serie 57

Dimensione	G Gamma di serraggio utile		Zigrinato	A taglio	Pomello in nailon
	Min.	Max.			
Mini	1.2	4.3	57-20-201-10	57-20-101-10	57-20-401-10
Piccola	1.2	6.4	57-30-201-10	57-30-101-10	57-30-401-10
Medio	1.6	9.5	57-10-201-10	57-10-101-10	57-10-401-10
Media (inossidabile)	1.6	9.5	57-10-201-40	57-10-101-40	~
Grande	2.4	14.3	~	57-40-101-10	57-40-401-10

Le dimensioni sono espresse in millimetri salvo diversa indicazione

Altre opzioni disponibili. Per informazioni complete relative a opzioni disponibili, numeri di parte, istruzioni per l'installazione e specifiche dei prodotti, visitare

INFO CLIC

www.southco.com/57

southco®
CONNECT · CREATE · INNOVATE

Southco®- Chiusure a compressione

Chiusure a molla

Tipo pomello zigrinato

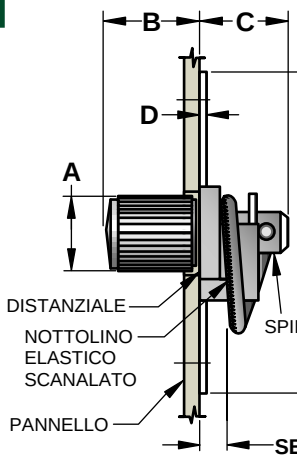

Tipo da rivettare

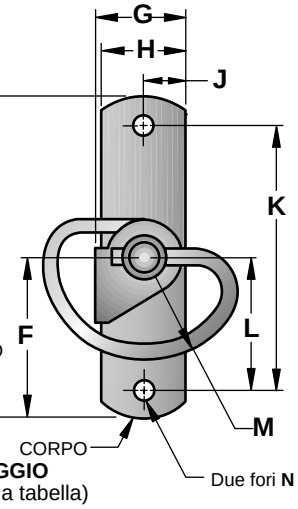

Tipo da saldare

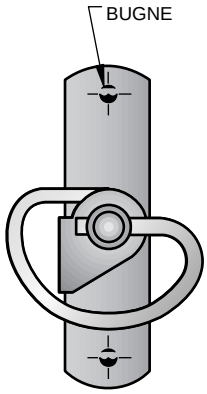

Testa con cava esagonale

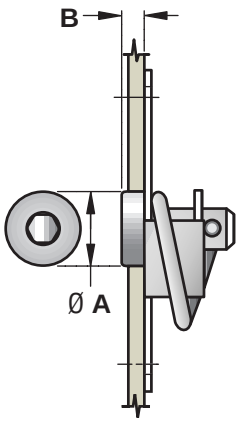

Testa con taglio per cacciavite

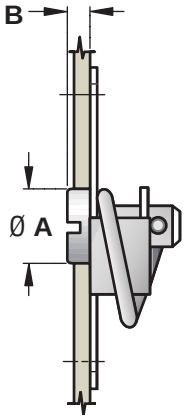

Pomello nero

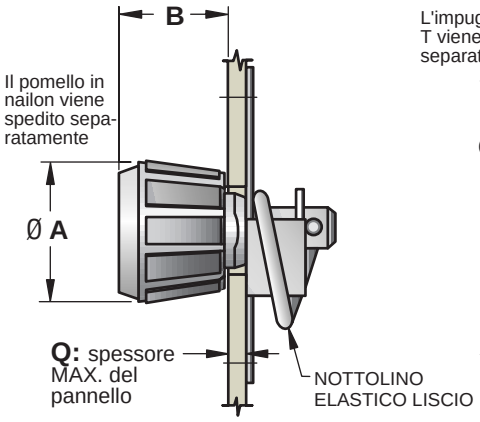

Testa con impugnatura a T

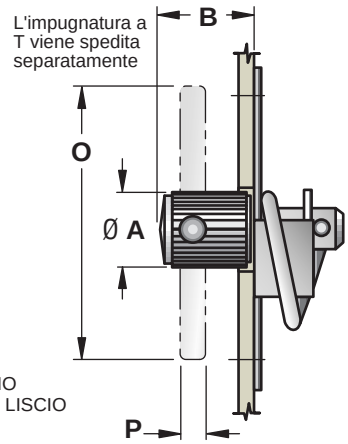

Testa Toolhead

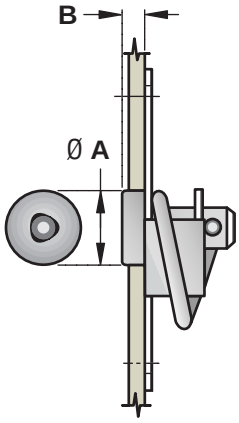

Ordinare separatamente la chiave antimanomissione Toolhead, nº 29-90-215-10 •

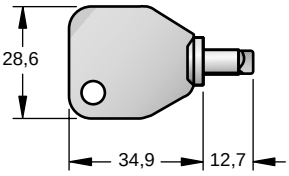

Tabella delle dimensioni

MISURA	TIPO DI TESTA	DIMENSIONI															
		fl A	B	C	D	E	F	G	H	J	K	L	M	N	O	P	Q: spessore MAX. del pannello
Mini	Zigrinata	6,6	11,9	7,5	0,8	27	13,5	8,5	7,1	3,6	22,2	11,1	8,6	2,7	—	—	—
	A taglio	6,4	1,6														
	Pomello nero	13,5	11,9														3,2
Piccola	Zigrinata	9,7	11,9	11,1	0,8	39,7	19,8	11,6	10,6	5,3	33,3	16,7	13	2,7	—	—	—
	A taglio	9,5	2,4														
	Pomello nero	14,7	15,1														4,8
Media	Zigrinata	13,7	17,5	17,5	1,2	58,7	29,4	17,5	15,8	7,9	49,2	24,6	19,6	3,5	—	—	—
	A taglio	11,9	3,2														
	Pomello nero	24,1	19,1														6,4
	A cava esagonale (da 4 mm)	11,9	3,2														—
	Impugn. a T	13,7	17,5												50,8	4,8	
	Cava Toolhead	14,3	4,6														
Grande	A taglio	19,1	4,8	25	1,9	88,9	44,5	26,2	23,8	11,9	74,6	37,3	29	5,2	—	—	—
	Pomello nero	28,2	21,6														7,9
	A cava esagonale (da 8 mm)	19,1	4,8														—
	Impugn. a T	19,4	26,2												63,5	6,4	

• I prodotti contrassegnati con questo simbolo sono a stock salvo venduto presso una o più sedi Southco. Se i prodotti non sono disponibili nello stabilimento più vicino, occorre preventivare un certo tempo per la spedizione da un altro stabilimento.

Tabella dei numeri di parte

SERRAGGIO	MISURA	TIPO	TIPO DI MOLLA	TIPO DI TESTA: ZIGRINATA	A CAVA ESAGONALE	A TAGLIO	POMELLO NERO	IMPUGNATURA A T	TESTA TOOL-HEAD
1,2 MIN. 4,3 MAX.	Mini	Da riv.	Liscia	57-20-**201**-10 •	———	57-20-**101**-10 •	57-20-**401**-10 •	———	———
		Da sald.	Liscia	57-20-**202**-50	———	57-20-**102**-50 •	———	———	———
1,2 MIN. 6,4 MAX.	Piccola	Da riv.	Liscia	57-30-**201**-10 •	———	57-30-**101**-10 •	57-30-**401**-10 •	———	———
		Da sald.	Liscia	57-30-**202**-50 •	———	57-30-**102**-50 •	57-30-**402**-50 •	———	———
1,6 MIN. 9,5 MAX.	Media (acciaio)	Da riv.	Liscia	57-10-**201**-10 •	57-10-**801**-10 •	57-10-**101**-10 •	57-10-**401**-10 •	57-10-**301**-10 •	———
			Dentellata	57-10-**211**-10 •	57-10-**811**-10 •	57-10-**111**-10 •	57-10-**411**-10 •	57-10-**311**-10 •	57-**T**-10 •
		Da sald.	Liscia	57-10-**202**-50 •	57-10-**802**-50 •	57-10-**102**-50 •	57-10-**402**-50 •	———	———
			Dentellata	57-10-**212**-50 •	———	57-10-**112**-50 •	57-10-**412**-50	57-10-**312**-50 •	———
	Media (acciaio inox)	Da riv.	Liscia	57-10-**201**-40 •	———	57-10-**101**-40 •	———	———	———
		Da sald.	Liscia	57-10-**202**-40 •	———	57-10-**102**-40 •	———	———	———
6,4 MIN. 14,3 MAX.	Media con distanziale	Da riv.	Liscia	57-10-**203**-10 •	———	57-10-**103**-10 •	57-10-**403**-10 •	———	———
2,4 MIN. 14,3 MAX.	Grande	Da riv.	Liscia	———	57-40-**801**-10 •	57-40-**101**-10 •	57-40-**401**-10 •	57-40-**301**-10 •	———
			Dentellata	———	57-40-**811**-10 •	57-40-**111**-10 •	57-40-**411**-10 •	57-40-**311**-10 •	———

Materiali e finitura

Gruppi in acciaio
POMELLO: nailon nero
MOLLA: acciaio inox 302 passivato
CORPO: acciaio 1010; tipo rivetto zincato, cromato più guarnizione di tenuta, tipo saldato ramato
IMPUGNATURA A T, SPINOTTO PER IMPUGNATURA A T e SPINOTTO CON TESTA A CAVA ESAGONALE: acciaio a basso contenuto di carbonio, zincato
SPINOTTO A POMELLO NERO: acciaio a basso contenuto di carbonio, dacrotizzato†
ALTRI SPINOTTI: acciaio a basso contenuto di carbonio, zincato, cromato più guarnizione di tenuta
CHIAVE Toolhead: acciaio cementato con nichelato lucido
DISTANZIALE: acciaio, rivestimento in lega di zinco, cromato lucido con guarnizione di tenuta.

Tutti i gruppi in acciaio inox
MOLLA e CORPO: acciaio inox 302 passivato
SPINOTTI: acciaio inox 302 passivato

† Marchio depositato della Metal Coatings International, Inc.

Indicazioni sulla resistenza del prodotto

(per assisterVi nella scelta del prodotto, sono disponibili campionature di prova)

Grado d'infiammabilità
(Pomello in nailon): UL 94-HB

Temperatura d'esercizio
(Pomello in nailon): da -20°C ad 80°C

Le dimensioni senza tolleranze sono riportate solamente a titolo di riferimento.

• I prodotti contrassegnati con questo simbolo sono a stock salvo venduto presso una o più sedi Southco. Se i prodotti non sono disponibili nello stabilimento più vicino, occorre preventivare un certo tempo per la spedizione da un altro stabilimento.

Installazione

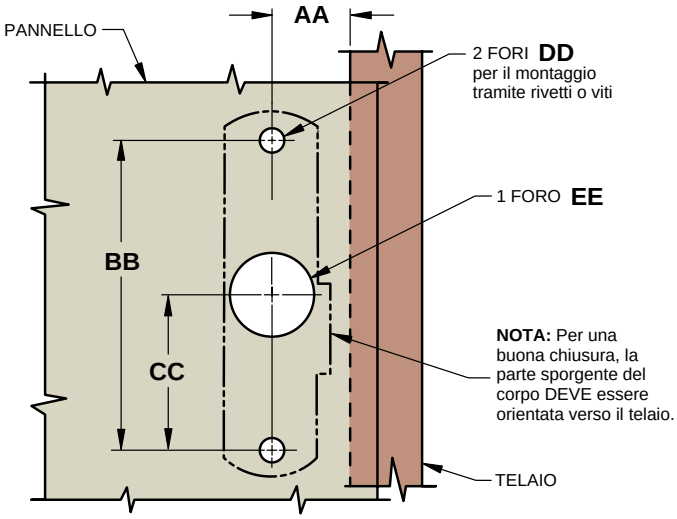

SERIE	TIPO DI TESTA	DIMENSIONI				
		AA	BB±0,1	CC±0,1	Ø DD	Ø EE
Mini	Tutti i tipi	5,6	22,2	11,1	2,7	7,2
Piccola	Tutti i tipi	8,7	33,3	16,7	2,7	10,5
Media	Zigrinata	12,7	49,2	24,6	3,5	14,5
	A taglio					13
	Pomello nero					16
	A cava esag.					13
	Impugnatura a T					14,5
	Toolhead					15,1
Grande	Pomello nero	19,1	74,6	37,3	5,2	21
	Impugnatura ad anello					12,5
	Tutti i tipi					20

Pomello zigrinato

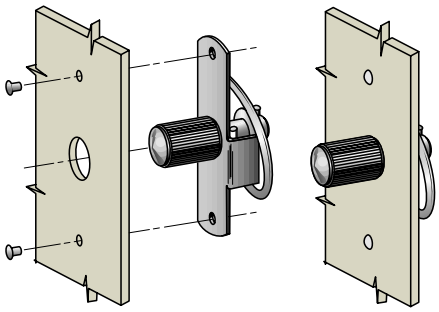

Pomello nero

NOTA - Installare il pomello DOPO aver fissato la chiusura.

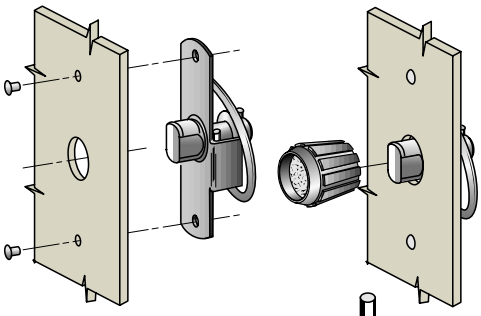

Testa a cava esagonale, a taglio e Toolhead

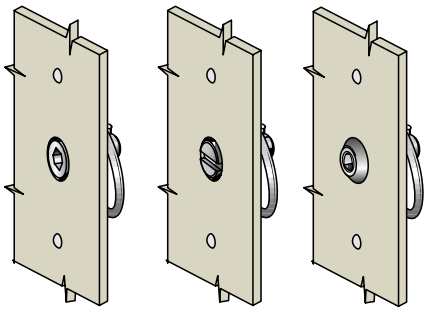

Impugnatura a T

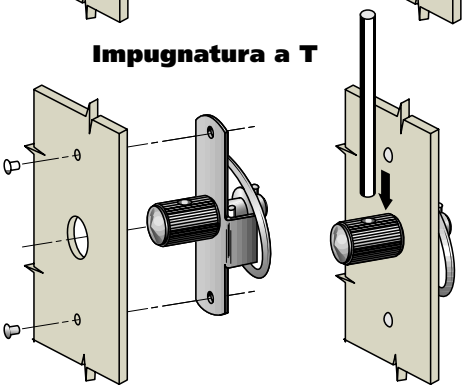

Le dimensioni senza tolleranze sono riportate solamente a titolo di riferimento.

• I prodotti contrassegnati con questo simbolo sono a stock salvo venduto presso una o più sedi Southco. Se i prodotti non sono disponibili nello stabilimento più vicino, occorre preventivare un certo tempo per la spedizione da un altro stabilimento.

Southco®- Chiusure a compressione

Chiusure a molla con impugnatura ad anello

- **Un giro extra consente la regolazione della compressione applicata**
- **L'effetto camma del nottolino offre un'ampia gamma di serraggi**
- **Montaggio da rivettare o da saldare**

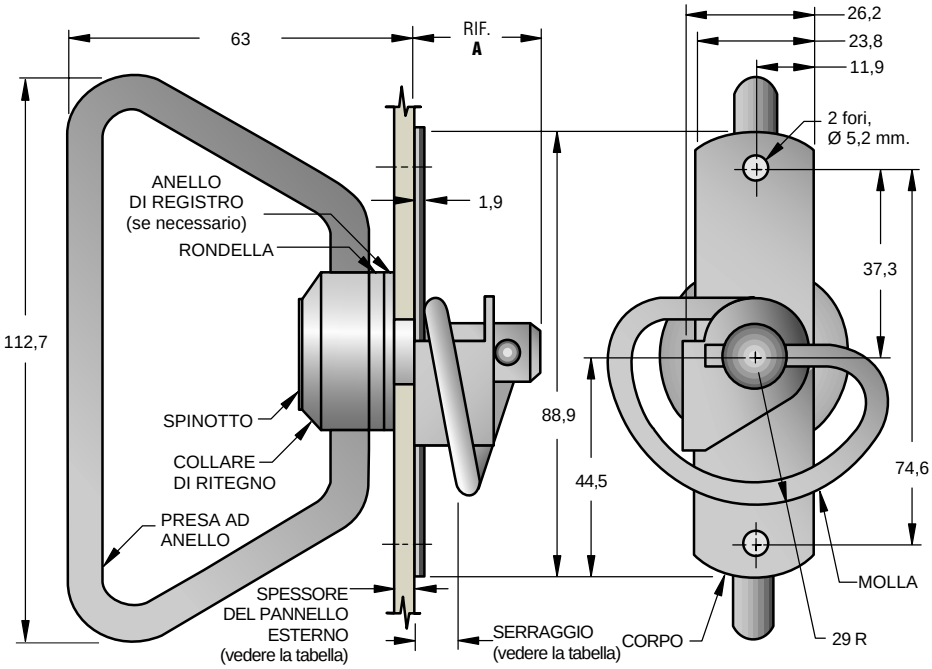

Chiusura con distanziale (solamente nei tipi a lunghezza intermedia o lunga. Vedere la tabella).

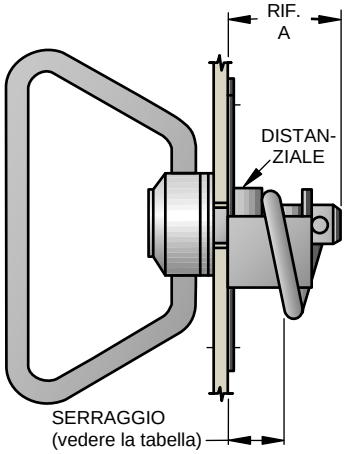

SERRAGGIO MAX.	SERRAGGIO MIN.	Rif. A	MONTAGGIO	NUMERO DI PARTE
2,4	14,3	25	Da rivettare	57-40-**701**-80 •
			Da saldare	57-40-**702**-85 •
12,7	24,6	35.3	Da rivettare	57-40-**704**-80
			Da saldare	57-40-**705**-85
23,4	35,3	46	Da rivettare	57-40-**707**-80
			Da saldare	57-40-**708**-85 •

Installazione

1. Per la preparazione del pannello, vedere la pagina precedente.
2. Assemblare nel modo illustrato.

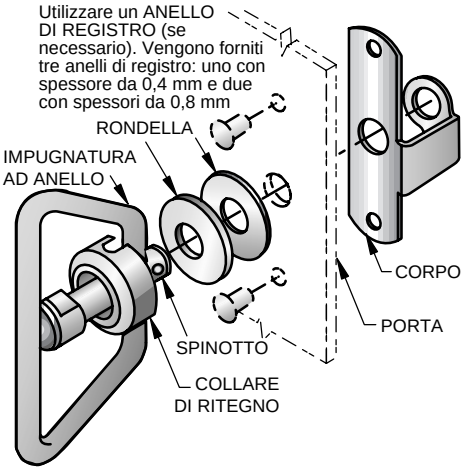

SPESSORE DEL PANNELLO ESTERNO	NUMERO DI ANELLI DI REGISTRO
Da 4,6 mm. a 5 mm.	Nessuno
4,2 a 4,6 mm	Uno, con spessore 0,4mm
3,8 a 4,2mm	Uno, con spessore 0,8mm
3,4 a 3,8mm	Uno, con spessore 0,8mm e uno, con spessore 0,4mm
3 a 3,4mm	Due, con spessore 0,8mm ciascuno
2,6 a 3mm	Due, con spessore 0,8mm ciascuno e uno, con spessore 0,4mm

3.

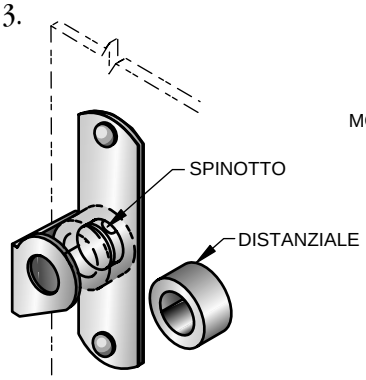

4.

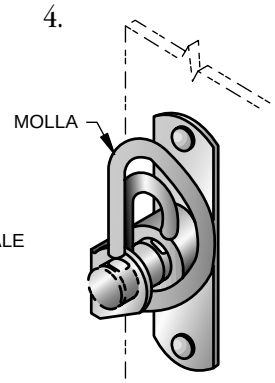

5.

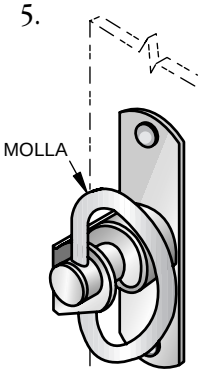

Materiali e finitura

SPINOTTO: acciaio a basso contenuto di carbonio zincato, cromato più guarnizione di tenuta
COLLARE DI RITEGNO: zinco pressofuso con rivestimento chimico protettivo
PRESA AD ANELLO: acciaio 1008 zincato, cromato più guarnizione di tenuta
ANELLI DI REGISTRO: nailon nero
MOLLA: acciaio inossidabile 302 passivato
CORPO: acciaio 1010; tipo rivetto zincato, cromato più guarnizione di tenuta, tipo saldato ramato
RONDELLA: acciaio 1010 zincato, cromato più guarnizione di tenuta
DISTANZIALE: acciaio a basso contenuto di carbonio zincato, cromato più guarnizione di tenuta

Indicazioni sulla resistenza del prodotto

(per assisterVi nella scelta del prodotto, sono disponibili campionature di prova)

Temperatura d'esercizio:
da -20°C ad 80°C

Grado d'infiammabilità
(ANELLO DI REGISTRO): UL 94-HB

Le dimensioni senza tolleranze sono riportate solamente a titolo di riferimento.

• I prodotti contrassegnati con questo simbolo sono a stock salvo venduto presso una o più sedi Southco. Se i prodotti non sono disponibili nello stabilimento più vicino, occorre preventivare un certo tempo per la spedizione da un altro stabilimento.