Southco®- Chiusure a nottolino/ camma

Chiusure ad incasso con impugnatura a T per impieghi pesanti

- **Impugnatura a T a scomparsa**
- **Flessibilità di compressione applicabile nella versione con serraggio regolabile**
- **Compressione uniforme nello stile a serraggio fisso**

Girare in senso orario per chiudere.

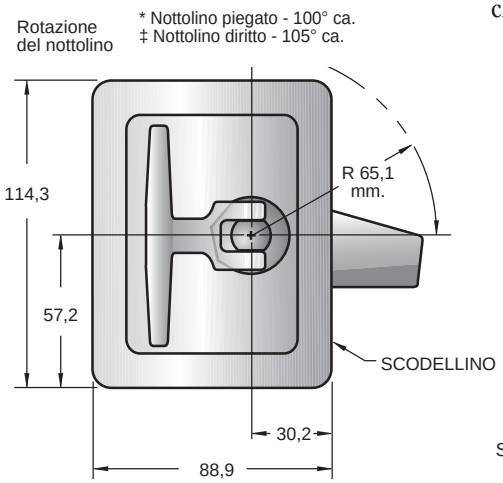

A serraggio regolabile

Girare la maniglia di 90° per chiudere/aprire. Ulteriori rotazioni serrano più stretta la chiusura, comprimendo la guarnizione.

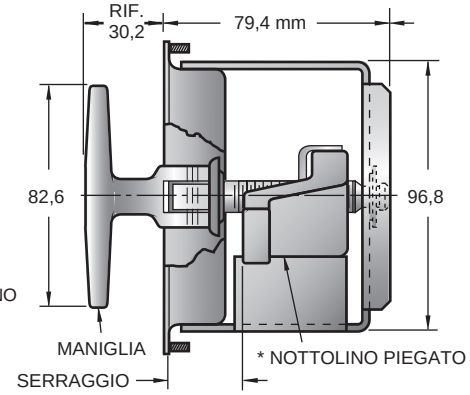

A serraggio fisso

Allentare i controdadi per regolare il nottolino in modo da ottenere il serraggio utile desiderato. Serrare i controdadi per bloccare il nottolino in posizione.

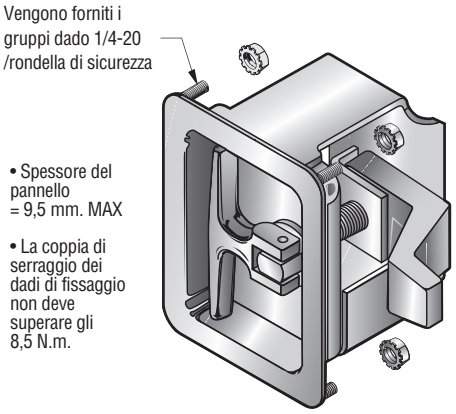

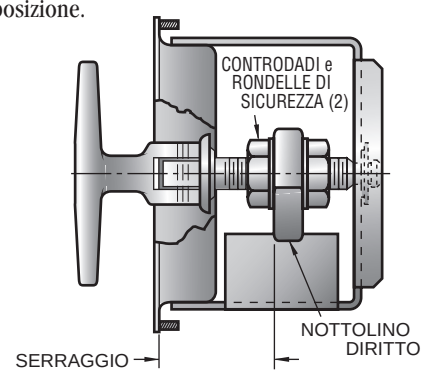

Preparazione del pannello

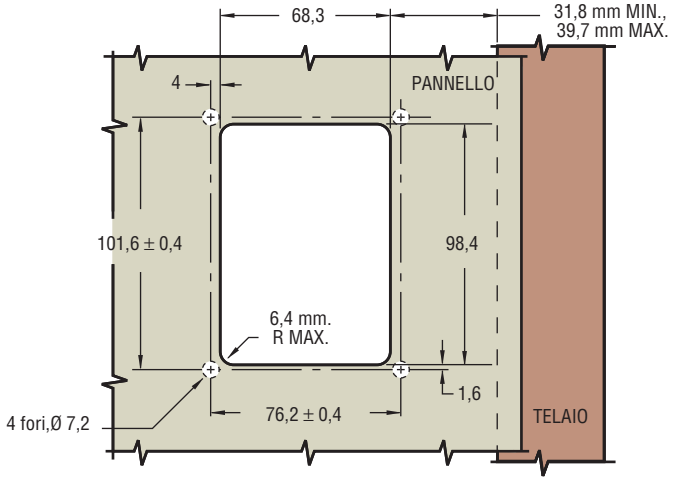

Materiali e finitura

SCODELLINO, SUPPORTO e RONDELLA A TAZZA: acciaio 1010
MANIGLIA: zinco pressofuso
VITE: acciaio a basso contenuto di carbonio
NOTTOLINO DIRITTO: acciaio 1008. Questi componenti sono dacrotizzati†
SPINA DI UNIONE: acciaio 1112 zincato, cromato più guarnizione di tenuta
NOTTOLINO PIEGATO: zinco pressofuso con rivestimento chimico protettivo
RONDELLA DI USURA: nailon naturale
MOLLA CONICA: acciaio per molle, zincati, cromati più guarnizione di tenuta
RONDELLA: acciaio 1008 zincato e passivato giallo
SPINOTTI DI FISSAGGIO: acciaio dacrotizzato†
GRUPPI DADO/RONDELLA DI SICUREZZA: DADO in acciaio 1020, RONDELLA DI SICUREZZA in acciaio. Sia il dado che la rondella sono zincati, cromati più guarnizione di tenuta.

Per serraggio fisso
RONDELLE DI SICUREZZA: acciaio zincato e passivato giallo
CONTRODADI: acciaio, zincato, cromato più guarnizione di tenuta

Per serraggio regolabile
DADO AUTOBLOCCANTE: acciaio 1010 dacrotizzato†

† Marchio depositato della Metal Coatings International, Inc.

Indicazioni sulla resistenza del prodotto

(per assisterVi nella scelta del prodotto, sono disponibili campionature di prova)
Forza applicata sul nottolino a contatto del telaio
*** Nottolino piegato:**
Carico massimo di funzionamento: 2670 N
†† Nottolino diritto
Carico massimo di funzionamento: 1335 N
Carico di rottura medio (entrambi i tipi di nottolino): 4450 N

A serraggio regolabile

SERRAGGIO		NUMERO DI PARTE
MIN.	MAX.	
19	28,6	24-20-601-10*
28,6	58,7	24-20-602-10††●

A serraggio fisso

SERRAGGIO		NUMERO DI PARTE
MIN.	MAX.	
17,5	20,6	24-20-621-10*
31,8	49,2	24-20-622-10††
59,5	62	24-20-623-10*

Le dimensioni senza tolleranze sono riportate solamente a titolo di riferimento.

• I prodotti contrassegnati con questo simbolo sono a stock salvo venduto presso una o più sedi Southco. Se i prodotti non sono disponibili nello stabilimento più vicino, occorre preventivare un certo tempo per la spedizione da un altro stabilimento.