Chiusure a compressionees 27 · 48

Autoregolanti · Montaggio a foro singolo

- **Disponibile in due dimensioni**
- **Facile regolazione del serraggio**
- **Disponibili in vari tipi di testa**

Materiali e finiture

Acciaio zincato o acciaio inox

Dati prestazionali

27 Carico statico massimo: 155 N
48 Carico statico massimo: 220 N

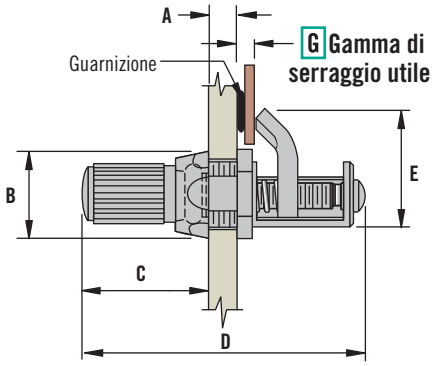

Dimensione	A	B	C	D	E
27 Serie Miniatura	4.8 Max.	10.3 Max.	17.5 Max.	31.8	13.9
48 Serie Piccola	4.8 Max.	21 Max.	19 Max.	44	25.3

Pomello in nailon

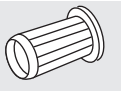

Zigrinato

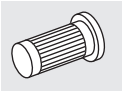

A taglio

Esagonale incassata

A croce incassata

27 Serie · Miniatura

Materiale	G Gamma di serraggio utile		Zigrinato	A taglio	Esagonale incassata	Pomello in nailon
	Min.	Max.				
Acciaio	0.8	7.1	27-99-123-10 *	27-10-501-10 *	27-10-701-10 *	27-10-311-10 *
acciaio inox	0.8	7.1	27-99-123-20 *	27-10-501-20 *	27-10-701-20 *	27-10-311-20 *

* tutti i numeri di parte mostrati si riferiscono alla rotazione in senso orario. Per informazioni relative alle specifiche e alle modalità per l'ordine visitare: www.southco.com

48 Serie Piccola

Materiale	G Gamma di serraggio utile		Pomello in nailon	A taglio	Esagonale incassata	Cava a croce
	Min.	Max.				
Acciaio	2.4	9.5	48-10-401-10	48-11-R	48-81-R	48-91-R
Acciaio	8.7	15.9	48-10-402-10	48-12-R	48-82-R	48-92-R
Acciaio	15.1	22.2	48-10-403-10	48-13-R	48-83-R	48-93-R

Per informazioni relative alle specifiche e alle modalità per l'ordine visitare: www.southco.com

Altre opzioni disponibili. Per informazioni complete relative a opzioni disponibili, numeri di parte, istruzioni per l'installazione e specifiche dei prodotti, visitare

INFO CLIC

www.southco.com/27
www.southco.com/48

Le dimensioni sono espresse in millimetri salvo diversa indicazione

southco®
CONNECT · CREATE · INNOVATE

16 Chiusure a compressione

Autoregolanti · indicatore della camma
Stile pornello · Montaggio a foro singolo

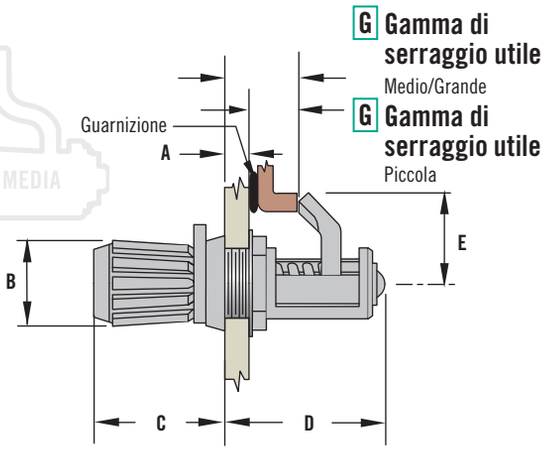

Dimensione	G Gamma di serraggio utile		Numero di parte
	Min.	Max.	
Piccola	3.2 (.12)	10.3 (.41)	16-10-511-16
Media	1.6 (.06)	8.7 (.34)	16-10-411-14
	7.1 (.28)	14.3 (.56)	16-10-412-14
Grande	1.6 (.06)	12.7 (.50)	16-10-311-14
	9.5 (.37)	20.6 (.81)	16-10-312-14

Dimensione	A. Max.	B	C	D	E
Piccola	2.4 (.09)	9.9 (.39)	15.5 (.61)	18.3 (.72)	10 (.40)
Media	2.4 (.09)	13.5 (.53)	17.3 (.68)	23.4 (.92)	19 (.75)
Grande	4.8 (.190)	19 (.75)	21.8 (.86)	32.9 (1.3)	23 (.91)

- **Disponibile in tre misure**
- **Facile regolazione del serraggio**

Materiali e finiture

Piccola: Acciato, zincato
Serie Medio/Serie Grande: Lega di zinco, rivestimento verniciato a cromato

Dati prestazionali

Piccola: Carico di funzionamento: 135 N

Medio: Carico di funzionamento: 220 N

Grande: Carico di funzionamento: 335 N

Altre opzioni disponibili. Per informazioni complete relative a opzioni disponibili, numeri di parte, istruzioni per l'installazione e specifiche dei prodotti, visitare
www.southco.com/16

Chiusure a compressionees 43 · 44 · 14

Autoregolanti · Montaggio a tre fori

44 · Carico statico massimo

Materiale	G Gamma di serraggio utile		Testa zigrinata	Testa a taglio
	Min.	Max.		
Acciaio	3.2	9.5	44-1-1-0	44-1-16-0
	9.5	19.1	44-1-2-0	44-1-17-0
	19.1	28.6	44-1-3-0	44-1-18-0
Acciaio inox	3.2	9.5	44-1-1-24	44-1-16-24
	9.5	19.1	44-1-2-24	44-1-17-24
	19.1	28.6	44-1-3-24	44-1-18-24

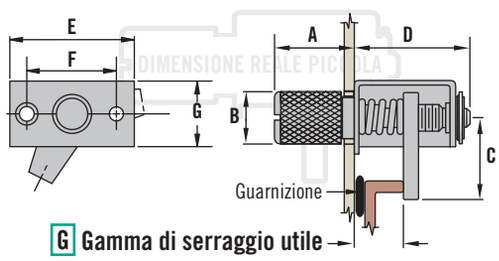

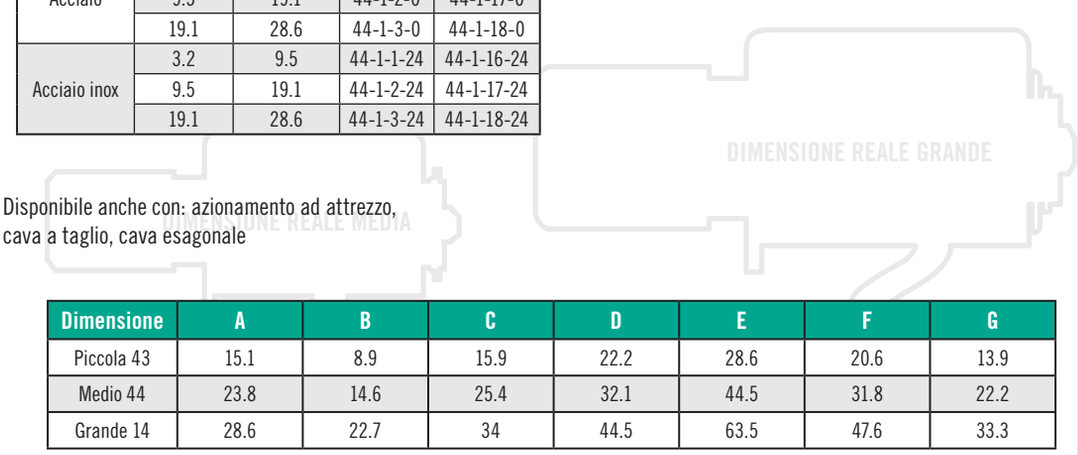

Disponibile anche con: azionamento ad attrezzo, cava a taglio, cava esagonale

Dimensione	A	B	C	D	E	F	G
Piccola 43	15.1	8.9	15.9	22.2	28.6	20.6	13.9
Medio 44	23.8	14.6	25.4	32.1	44.5	31.8	22.2
Grande 14	28.6	22.7	34	44.5	63.5	47.6	33.3

- **Disponibile in tre misure**
- **Facile regolazione del serraggio**

Materiali e finiture

Acciaio, zincato.

Dati prestazionali

Carico statico massimo:
43 Serie Piccola: 330 N

44 Serie Medio: 490 N

14 Serie Grande: 670 N

www.southco.com/43
www.southco.com/44
www.southco.com/14

Southco®- Chiusure a compressione

Serie in Miniatura

- **Installazione a foro singolo**
- **Un giro extra consente la regolazione della compressione applicata**
- **Quattro stili di accesso con azionamento manuale o ad attrezzo**

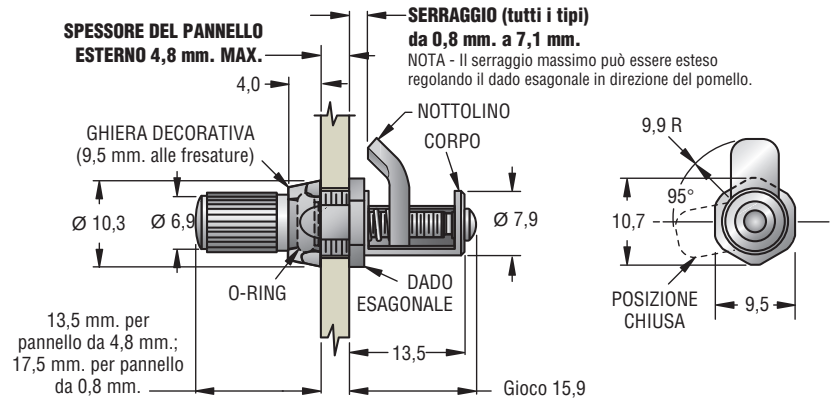

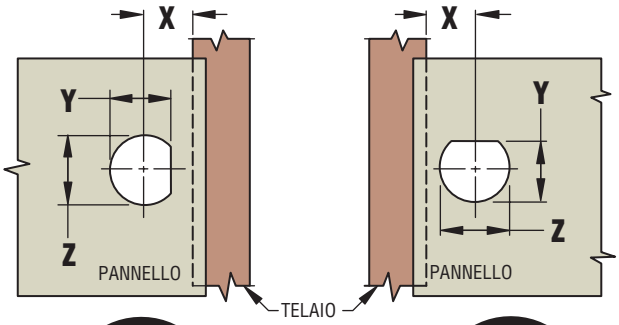

X	6,4 ± 0,7
Y	7,4 $^{+0,1}_{-0,0}$
Z	fl 8,03 ± 0,05

Girare in senso orario per chiudere

Girare in senso antiorario per chiudere

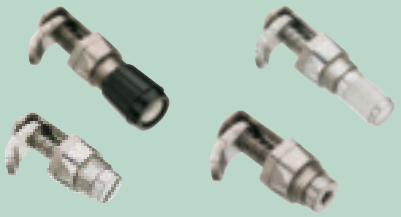

Materiali e finitura

Gruppi in acciaio
CORPO e GHIERA DECORATIVA: acciaio a basso contenuto di carbonio, zincato, cromato più guarnizione di tenuta o cromato
NOTTOLINO: acciaio 1010 zincato, cromato più guarnizione di tenuta
VITE: acciaio 12L14 zincato, cromato più guarnizione di tenuta o cromato
MOLLA: acciaio inox 302 passivato
BUSSOLA: ottone naturale
DADO ESAGONALE: acciaio inox 303 passivato
O-RING: gomma buna-N
POMELLO: nailon nero

Gruppi in acciaio inox
CORPO, VITE e GHIERA DECORATIVA: acciaio inox 303 passivato o con rivestimento organico nero
BUSSOLA: ottone naturale
NOTTOLINO e MOLLA: acciaio inox 302 passivato
O-RING: gomma buna-N
DADO ESAGONALE: acciaio inox 303 passivato
POMELLO: nailon nero UL94-HB

Installazione

1. Installare la chiusura dall'interno del pannello.
2. Far scorrere la ghiera decorativa sul pomello, sulla testa a taglio per cacciavite o sulla testa a cava esagonale e serrarla con le dita contro il pannello.
3. Con il nottolino nella posizione di chiusura, serrare saldamente il dado esagonale con una chiave da 3/8".

Tipo con pomello in nailon nero
Accertarsi che la chiusura sia ben montata e funzionante prima di spingere il pomello contro la testa in acciaio zigrinato della vite. Una volta premuto il pomello in posizione, non è possibile rimuovere né la chiusura né il pomello stesso.

Indicazioni sulla resistenza del prodotto

(per assisterVi nella scelta del prodotto, sono disponibili campionature di prova)
Carico massimo di funzionamento: 155 N
Carico di rottura medio: 400 N

Temperatura d'esercizio: da -20°C ad 80°C

Grado d'infiammabilità (POMELLO): UL 94-HB

Materiali e finitura	NUMERO DI PARTE						
	Pomello in nailon nero		Pomello zigrinato in acciaio o acciaio inox		Testa piatta a taglio		Testa a cava esagonale
	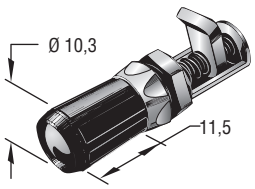		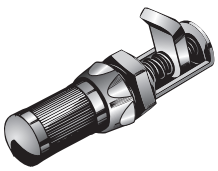		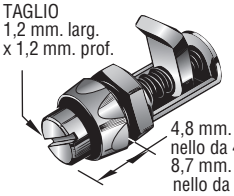		
	Tipo "A"	Tipo "B"	Tipo "A"	Tipo "B"	Tipo "A"	Tipo "B"	Tipo "A"
Acciaio zincato	27-10-**311-1**0 •	27-20-**311-1**0 •	27-99-**123-1**0 •	27-99-**126-1**0 •	27-10-**501-1**0 •	27-20-**501-1**0	27-10-**701-1**0
Acciaio inox passivato	27-10-**311-2**0 •	27-20-**311-2**0 •	27-99-**123-2**0 •	27-99-**126-2**0 •	27-10-**501-2**0 •	27-20-**501-2**0 •	27-10-**701-2**0 •
Acciaio cromato	27-10-**311-3**0 •	———	27-99-**123-3**0 •	———	27-10-**501-3**0	———	———
Acciaio inox con rivestimento organico nero	———	———	27-99-**123-5**0 •	27-99-**126-5**0 •	27-10-**501-5**0 •	27-20-**501-5**0	———

Le dimensioni senza tolleranze sono riportate solamente a titolo di riferimento.

• I prodotti contrassegnati con questo simbolo sono a stock salvo venduto presso una o più sedi Southco. Se i prodotti non sono disponibili nello stabilimento più vicino, occorre preventivare un certo tempo per la spedizione da un altro stabilimento.

Southco®- Chiusure a compressione

Chiusure Serie Piccola

- Installazione a foro singolo
- Un giro extra consente la regolazione della compressione applicata
- Quattro stili di accesso con azionamento manuale o ad attrezzo

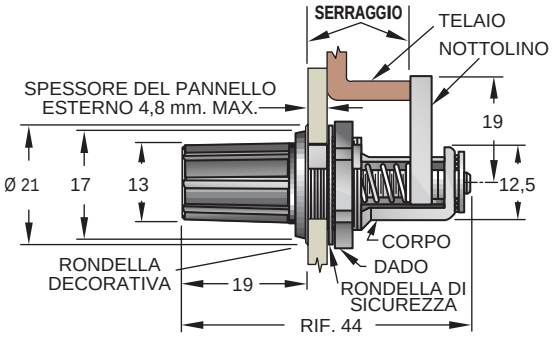

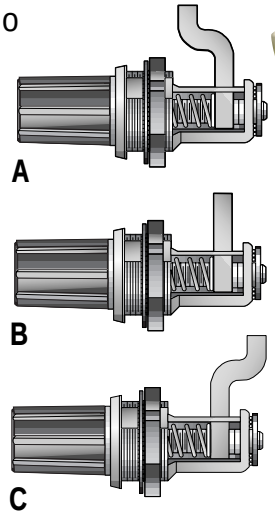

Preparazione del pannello

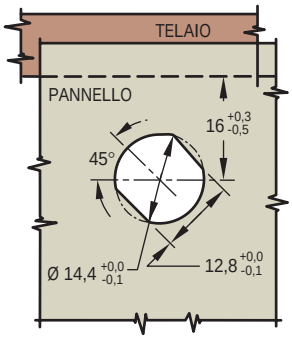

Girare in senso orario per chiudere

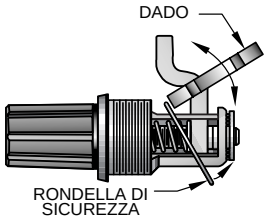

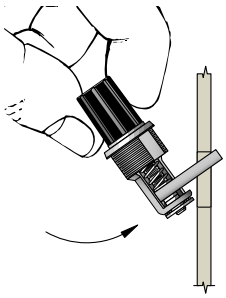

Materiali e finitura

VITE: acciaio a basso contenuto di carbonio
DADO ESAGONALE: acciaio 12L14
RONDELLA DECORATIVA: acciaio
RONDELLA DI SICUREZZA: acciaio.
I componenti di cui sopra sono zincato, cromato più guarnizione di tenuta.
NOTTOLINO: acciaio 1010
BUSSOLA: acciaio 12L14
I componenti di cui sopra sono zincato, cromato più guarnizione di tenuta.
MOLLA E RONDELLA ELASTICA: acciaio inox 17-7PH
POMELLO: nailon nero
CORPO: zinco pressofuso con rivestimento protettivo chimico

Installazione

1. Preparare il pannello.
2. Ruotare il pomello in modo da far correre il nottolino sul fondo del corpo.
3. Rimuovere il dado e la rondella di sicurezza.
4. Inserire la chiusura nel foro, facendo passare per primo il nottolino.
5. Rimontare il dado e la rondella di sicurezza. Serrare il dado con la chiave.

Indicazioni sulla resistenza del prodotto

(per assisterVi nella scelta del prodotto, sono disponibili campionature di prova)
Carico massimo di funzionamento: 220 N
Carico di rottura medio: 445 N

Temperatura d'esercizio: da -20°C ad 80°C

Grado d'infiammabilità (POMELLO): UL 94-V2

SERRAGGIO		NUMERO DI PARTE				Posiz. notto-lino
		A pomello	Testa a taglio	Testa a cava esagonale	Taglio a croce	
		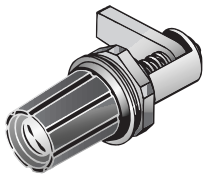	Taglio: 1,3 mm. larg. x 2 mm. prof. 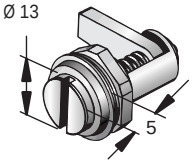	Esagono da 4 mm 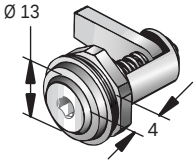	Taglio a croce nº 2 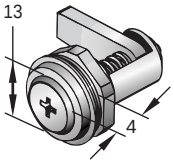	
MIN.	MAX.					
2,4	9,5	48-10-401-10 •	48-11-R •	48-81-R •	48-91-R •	A
8,7	15,9	48-10-402-10 •	48-12-R •	48-82-R •	48-92-R •	B
15,1	22,2	48-10-403-10 •	48-13-R •	48-83-R •	48-93-R •	C

Le dimensioni senza tolleranze sono riportate solamente a titolo di riferimento.

• I prodotti contrassegnati con questo simbolo sono a stock salvo venduto presso una o più sedi Southco. Se i prodotti non sono disponibili nello stabilimento più vicino, occorre preventivare un certo tempo per la spedizione da un altro stabilimento.

Southco®- Chiusure a compressione

Stile con indicatore della posizione del nottolino

- **Freccia per l'indicazione della posizione del nottolino**
- **Montaggio a foro singolo**
- **Un giro extra consente la regolazione della pressione applicata**
- **Disponibile in tre misure**

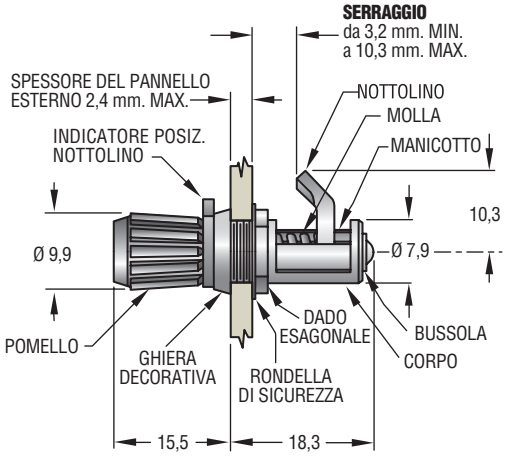

Serie 500

NUMERO DI PARTE
16-10-511-16 •

Serie 300 e 400 (vedere la tabella per i NUMERI DI PARTE)

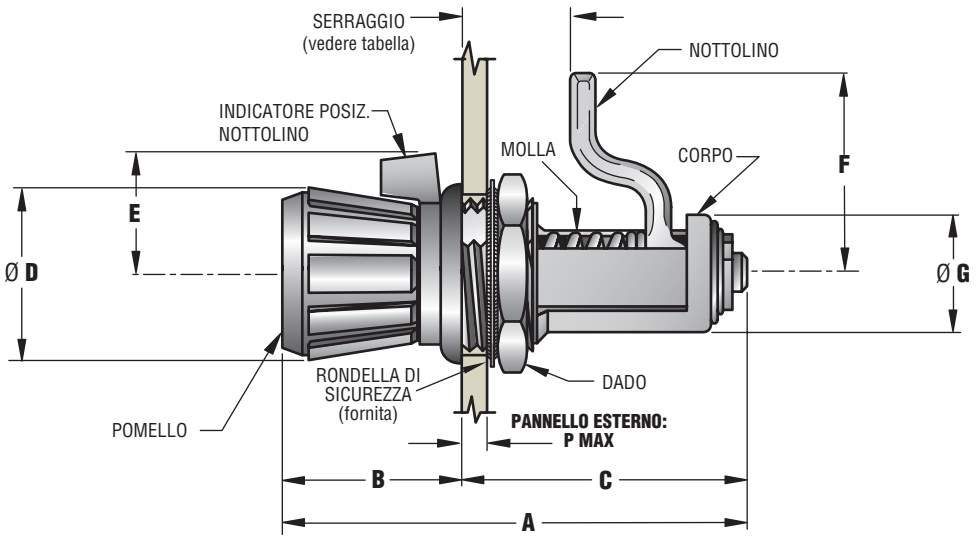

DIMENSIONI								SERRAGGIO		NUMERO DI PARTE	Posiz. nott.	Serie	INSTALLAZIONE				
A	B	C	D	E	F	G	P	MIN.	MAX.				H	K	M	N MIN.	N MAX.
54,8	21,8	32,9	19	12,7	23	15,5	4,8	1,6	12,7	16-10-**311**-14 •	V	300	19	17,5	8,7	17,5	20,6
								9,5	20,6	16-10-**312**-14 •	X						
40,7	17,3	23,4	13,5	9,1	19	11,5	2,4	1,6	8,7	16-10-**411**-14 •	V	400	14,3	12,7	6,4	14,3	17,5
								7,1	14,3	16-10-**412**-14 •	X						

Forma e posizione del nottolino (preassemblato)

V

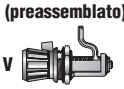

X

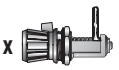

• I prodotti contrassegnati con questo simbolo sono a stock salvo venduto presso una o più sedi Southco. Se i prodotti non sono disponibili nello stabilimento più vicino, occorre preventivare un certo tempo per la spedizione da un altro stabilimento.

Installazione
(Serie 500)

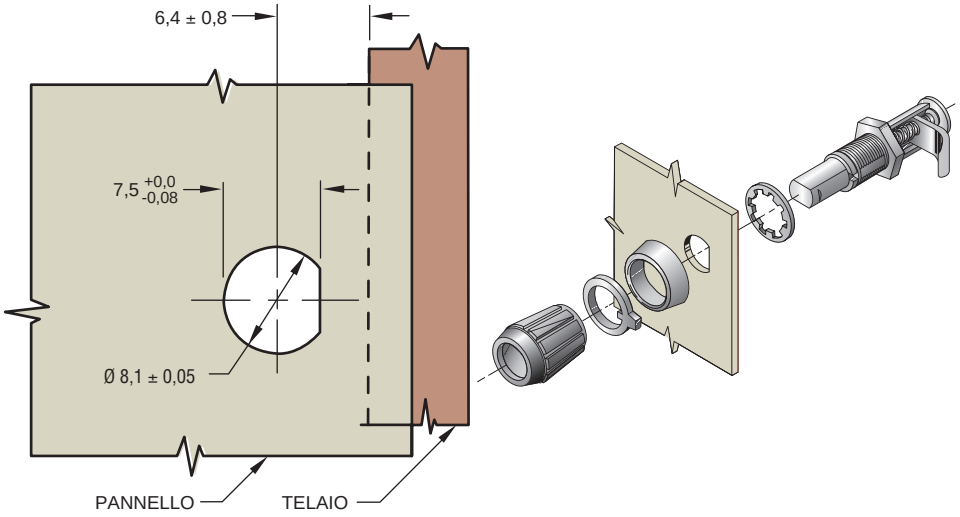

Installazione
(Serie 300 e 400)

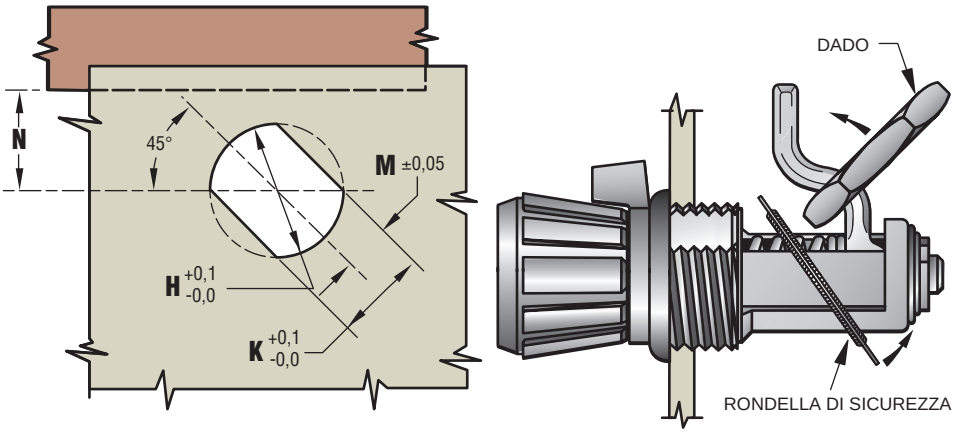

Materiali e finitura

(Serie 500)
VITE e MANICOTTO: acciaio 12L14
CORPO: acciaio a basso contenuto di carbonio
NOTTOLINO: acciaio 1010
RONDELLA DI SICUREZZA: acciaio per molle
Tutti i componenti di cui sopra sono zincati, cromati più guarnizione di tenuta.
BUSSOLA: acciaio 12L14 zincato, cromato più guarnizione di tenuta, oppure ottone naturale
GHIERA DECORATIVA e DADO ESAGONALE: acciaio inox 303 passivato
MOLLA ELICOIDALE ed INDICATORE DELLA POSIZIONE DEL NOTTOLINO: acciaio inox 303 passivato
POMELLO: nailon nero

(Serie 300 e 400)
BUSSOLA: acciaio a basso contenuto di carbonio
RONDELLA DI RITEGNO: acciaio 1010
I componenti di cui sopra sono zincati, cromati più guarnizione di tenuta.
RONDELLA DI SICUREZZA: acciaio da molle dacrotizzato†
VITE: acciaio a basso contenuto di carbonio, con rivestimento organico nero
MOLLA e MOLLA ELICOIDALE: acciaio inox 302 passivato
NOTTOLINO: zinco pressofuso con rivestimento chimico protettivo
DADO: acciaio 12L14 zincato, cromato più guarnizione di tenuta
POMELLO: nailon nero
CORPO ed INDICATORE POSIZIONE NOTTOLINO: zinco pressofuso
Serie 400
RONDELLA DI SICUREZZA: acciaio da molle zincato, cromato più guarnizione di tenuta
† Marchio depositato della Metal Coatings International, Inc.

Installazione

(Serie 500)
1. Preparare il pannello.
2. Rimuovere la ghiera decorativa dal gruppo della chiusura ed installare la chiusura dall'interno del pannello.
3. Serrare il dado esagonale.
4. Allineare la tacca posta sul diametro interno dell'indicatore con la scanalatura del manicotto, far scorrere in posizione il pomello e premerlo contro la ghiera. **NOTA** - Una volta premuto in posizione il pomello, non è possibile rimuovere né la chiusura né il pomello stesso.

(Serie 300 e 400)
1. Preparare il pannello.
2. Ruotare il pomello in modo da far scorrere il nottolino sul fondo del corpo.
3. Rimuovere il dado e la rondella di sicurezza.
4. Inserire la chiusura nel foro, facendo passare prima il nottolino e poi il corpo.
5. Rimontare il dado e la rondella di sicurezza. Serrare il dado con la chiave.

Indicazioni sulla resistenza del prodotto

(per assisterVi nella scelta del prodotto, sono disponibili campionature di prova)

Grado d'infiammabilità (pomello in nailon): UL 94-HB
Temperatura d'esercizio (pomello in nailon): da -20°C ad 80°C

INDICAZIONI SULLA RESISTENZA DEL PRODOTTO
(per assisterVi nella scelta del prodotto, sono disponibili campionature di prova)

Serie	Carico MAX. funz.	Carico rottura medio
300	335 N	445 N
400	220 N	330 N
500	135 N	200 N

Le dimensioni senza tolleranze sono riportate solamente a titolo di riferimento.

• I prodotti contrassegnati con questo simbolo sono a stock salvo venduto presso una o più sedi Southco. Se i prodotti non sono disponibili nello stabilimento più vicino, occorre preventivare un certo tempo per la spedizione da un altro stabilimento.